Do List & Check List

Procédures Normales

C152
F-GPRF

ATTENTION : SEUL FAIT FOI LE MANUEL DE VOL, ÉVENTUELLEMENT COMPLÉTÉ PAR LE MANUEL DES PROCÉDURES OPÉRATIONNELLES.

V 1.4 - 31/10/2009

C152

NOTE : *LES CHECKS-LISTS DANS LES ENCADRÉS* **JAUNES** *SONT* ***À LIRE*** *ET À APPLIQUER. CELLES DANS LES ENCADRÉS* **BLEUS** *SONT À SAVOIR* ***PAR CŒUR*** *ET À APPLIQUER.*

VISITE PRÉVOL INTÉRIEURE

- Purges avant déplacement .....**effectuées**
- Documents de bord .....**contrôlés**
- Check-list .....**à bord**
- Glaces .....**propres**
- Contact électriques .....**coupés**
- Volant .....**débloqué**
- Commandes.....**libres**
- Equipements, tous .....**OFF**
- Frein de parc.....**serré**
- Batterie, alternateur .....**OFF**
- Clef de contact.....**retirée**
- Manette des gaz .....**réduit**
- Mélange .....**étouffoir**
- objets étrangers .....**enlevés**
- Volets .....**rentrés**
- Compensateur .....**essayé, réglé**
- Pare•brise et verrière .....**vérifiés**
  les impacts récents d'insectes s'enlèvent facilement à l'eau
- Matériel de soute .....**vérifié**
- Chargement .....**vérifié**
- Barre remorquage.....**en place**

VISITE PRÉVOL CIRCUIT ÉLECTRIQUE

- Batterie.....**ON**
- Volets .....**sortis**
- Feux de navigation .....**marche**
- Phares de roulage .....**marche**
- Anti-collision.....**marche**
- Chauffe pitot.....**marche mini 30s**
- Éclairage tableau de bord.....**marche**
- Jauge carburant.....**contrôle qualité**
- voltmètre batterie .....**vérifié**
- Éclairage tableau de bord.....**vérifié, arrêt**
- Anti-collision.....**vérifié, arrêt**

(Seul le manuel de vol fait foi, éventuellement complété par le manuel des procédures opérationnelles)

- Feux de navigation (trois) .....**vérifiés, arrêt**
- Phare d'atterrissage.....**vérifié, arrêt**
- Chauffe pitot.....**vérifié, arrêt**
- Batterie.....**OFF**
- Volets .....**rentrés**

VISITE PRÉVOL EXTÉRIEURE

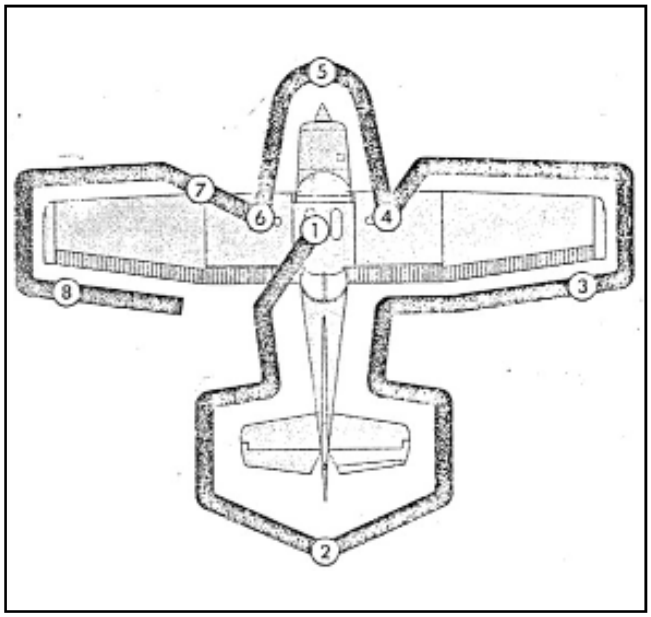

1. Aile gauche

- État général de l'aile.....**vérifiée**
- Volet.....**vérifié**
- Gouvernes .....**absence d'intérférence**
- Charnières .....**absence d'intérférence**
- Tube de pitot.....**vérifié, dégagé**
- Saumon .....**vérifié**
- Réservoir .....**plein : visuel**
- Réservoir, bouchon.....**fermé, verouillé**
- Mise air libre .....**dégagée**
- Amortisseur.....**vérifié**
- Pneumatique.....**vérifié**
- Sabot de frein et disque .....**vérifiés**
- Hauban .....**vérifié**

2. Fuselage avant

- Prise statique.....**propre**
- Capot .....**fixation, état**
- Hélice, cône.....**vérifiés**
- Entrée d'air .....**libres**

(Seul le manuel de vol fait foi, éventuellement complété par le manuel des procédures opérationnelles)

- Courroie d'alternateur.....**vérifiée**
- Phare .....**vérifié**
- filtre à air.....**propre**
- Train avant.....**vérifié**
- Fourche.....**enlevée**
- Huile.....**4 à 6 quarts**
- Pare-brise .....**nettoyé**

  les impacts récents d'insectes s'enlèvent facilement à l'eau

3. Aile droite

- Train droit.....**vérifié**
- Hauban .....**vérifié**
- Réservoir .....**plein : visuel**
- Réservoir, bouchon.....**fermé, verouillé**
- État général de l'aile.....**vérifiée**
- Saumon .....**vérifié**
- Gouvernes .....**absence d'intérférence**
- Charnières .....**absence d'intérférence**

4. Fuselage arrière

- État général .....**vérifié**
- Profondeur .....**vérifiée**
- volet compensateur .....**absence d'intérférence**
- Direction.....**vérifiée**
- Antenne .....**vérifiée**
- Porte de soute .....**fermée**

(Seul le manuel de vol fait foi, éventuellement complété par le manuel des procédures opérationnelles)

C152

NOTE : *LES CHECKS-LISTS DANS LES ENCADRÉS* **JAUNES** *SONT* ***À LIRE*** *ET À APPLIQUER. CELLES DANS LES ENCADRÉS* **BLEUS** *SONT À SAVOIR* ***PAR CŒUR*** *ET À APPLIQUER.*

AVANT MISE EN ROUTE

- Visite prévol .....**effectuée**
- Anticollision.....**OFF**
- Batterie .....**ON**
- Alternateur .....**OFF**
- Feux position .....**ON**
- Autres interrupteurs.....**OFF**
- Volets.....**0°**
- Fusibles .....**en place**
- Instruments moteur .....**vérifiés**
- Frein de parc .....**serré**
- Essence.....**ouverte**
  (Plein complet = 93 litres utilisables)
- Sièges.....**adaptés**
- Ceintures et bretelles .....**agrafées**
- Ceinture et bretelle siège vide .....**agrafée, serrée**
- Porte de cabine .....**fermée, verrouillée**
- Clef de contact .....**en place**
- Réchauffage carburateur.....**poussé, froid**

CHECK LIST AVANT MISE EN ROUTE

QUANTITÉ CARBURANT .....ANNONCÉE
FREIN PARC .....SERRÉ
FEU POSITION .....ON

MISE EN ROUTE MOTEUR FROID

Par temps très froid, on pourra au préalable brasser l'hélice et faire une injection à chaque tour d'hélice. **PRUDENCE**

- Anti-collision .....**ON**
- Mélange.....**poussé, riche**
- Injections primer .....**1 à 3**
- Manette des gaz.....**1 cm**
- Magnétos.....**BOTH (1+2)**
- Champ hélice .....**libre**
- Démarreur .....**embrayé**

Si le moteur ne démarre pas dans les 10s, faire des injections et recommencer la procédure de mise en route

MISE EN ROUTE MOTEUR CHAUD

- Anti-collision .....**ON**
- Mélange.....**poussé, riche**
- Manette des gaz.....**plein ralenti**
- Magnétos.....**BOTH (1+2)**
- Champ hélice .....**libre**
- Démarreur .....**embrayé**

MISE EN ROUTE MOTEUR NOYÉ

- Anti-collision .....**ON**
- Manette des gaz.....**plein gaz**
- Mélange.....**étouffoir**
- Magnétos.....**BOTH (1+2)**
- Champ hélice .....**libre**
- Démarreur .....**embrayé**
- Mélange.....**avancer**
- Manette des gaz.....**réduire**

MOTEUR TOURNE

- Pression d'huile .....**secteur vert avant 30"**
- Magnétos (max. 1.000 t/mn) .....**essai coupure**
- Magnétos.....**BOTH (1+2)**
- Régime .....**1.000 à 1.200 t/mn**

ACTIONS APRÈS MISE EN ROUTE

- Feux position .....**OFF**
- Alternateur .....**ON**
- Ampèremètre .....**positif**
- Instruments moteur .....**vérifiés**
- Régime .....**max. 1.500 t/mn**
- Horizon .....**réglé**
- Directionnel.....**réglé**
- Radio/Radionav .....**ON, test**
- Fréquences radio .....**affichées**
- Fréquence VOR .....**affichées**
- Transpondeur .....**SBY**
- Phare .....**ON**

CHECK LIST APRÈS MISE EN ROUTE

CHARGE ALTERNATEUR.....VÉRIFIÉE
MOYENS RADIO.....MARCHE

ROULAGE

- Heure bloc .....**notée**
- Frein de parc .....**essayé puis desserré**
- Freins.....**essayés**
- Compas, gyro, bille, aiguille .....**vérifiés**

ESSAIS MOTEUR

- Frein de parc .....**serré**
- Pression huile .....**secteur vert**
- Température huile.....**min. 40°C**
- Régime .....**1.700 t/mn**
- Réchauffage carburateur.....**essayé, puis repoussé**
- Baisse de régime.....**au moins 50 t/mn**
- Contacts magnétos .....**"L", BOTH, "R", BOTH**

  *(chute mini: **50 t/mn**, maxi: **125 t/mn**, écart maxi : **50 t/mn**)*
- Dépression .....**vérifiée**
- Ralenti .....**vérifié (700 à 800 t/mn)**
- Régime recommandé .....**1.200 t/mn**

(Seul le manuel de vol fait foi, éventuellement complété par le manuel des procédures opérationnelles)

AVANT ALIGNEMENT

- Commandes de vol .....**libres, vérifiées**
- Essence.....**ouverte**
- Compensateur .....**libre, sur décollage**
- Volets.....**10°**
- Mélange.....**plein riche**
- Réchauffage carburateur.....**poussée, froid**
- Magnétos.....**BOTH**
- Altimètre .....**réglé**
- Radio .....**réglée**
- Portières .....**fermées, verrouillées**
- Instruments moteur .....**vérifiés**
- Ceintures et bretelles .....**attachées**
- Cap compas .....**calculé**
- Briefing départ .....**effectué**

BRIEFING DÉPART

➟ Décollage (*normal/court/montée pente max.*)
➟ Piste … / Vent …
➟ 1er virage après décollage
➟ 1ère altitude
➟ 1er cap
➟ Pannes :
- Avant Vr : accélération-arrêt
- Après Vr : droit devant en évitant les obstacles
- En cas de panne mineure, TdP adapté

CHECK LIST AVANT ALIGNEMENT

ESSAIS MOTEUR.....EFFECTUÉS
MAGNÉTOS 1+2.....VÉRIFIÉES
INSTRUMENTS MOTEUR .....VÉRIFIÉS
COMMANDES DE VOL .....VÉRIFIÉES
COMPENSATEUR.....DÉCOLLAGE
VOLETS .....10°
ALTIMÈTRE.....RÉGLÉ
PORTIÈRES .....FERMÉES
ÉQUIPAGE (ET PASSAGER).....ATTACHÉS

(Seul le manuel de vol fait foi, éventuellement complété par le manuel des procédures opérationnelles)

ALIGNEMENT

- Freins.....**desserrés**
- Transpondeur .....**ALT (7000)**
- Compas .....**vérifié QFU**
- Directionnel.....**recalé QFU**
- Phares .....**ON**

CHECK LIST ALIGNEMENT

DIRECTIONNEL.....RECALÉ
TRANSPONDEUR .....ALT

DÉCOLLAGE NORMAL

- Volets.....**10°**
- Régime mini pleins gaz .....**> 2.400 t/mn**
- Vr, rotation, suivant la masse .....**50 kt**
- Vitesse monté initiale .....**65 kt**

après franchissement des obstacles

- Vi initiale .....**70 kt**
- Volets.....**0°**
- Instruments moteurs.....**vérifiés**

DÉCOLLAGE À PERFORMANCE MAXIMALE

- Volets.....**10°**
- Freins.....**serré**
- Régime .....**plein gaz**
- Mélange.....**riche**
  (ou appauvri si altitude >3.000 ft)
- Vr, rotation, suivant la masse .....**50 kt**
- Vitesse monté initiale .....**54 kt**

après franchissement des obstacles

- Vi .....**60 kt**
- Volets.....**0°**

CHECK LIST APRÈS DÉCOLLAGE

VOLETS .....RENTRÉS
PUISSANCE DE MONTÉE .....AFFICHÉE
INSTRUMENTS.....VÉRIFIÉS

ACTIONS 1.000 ft SOL

- Altimètre .....**réglé**
- Phares .....**éteints/à convenance**

(Seul le manuel de vol fait foi, éventuellement complété par le manuel des procédures opérationnelles)

ACTIONS CROISIÈRE [PICRATE]

- **P**uissance de croisière .....**affichée** (1.800 - 2.700 t/mn)
- **I**nstruments moteur .....**vérifiés**
- **C**ap .....**annoncé**
- **R**ecalage directionnel.....**effectué**
- **A**ltitude de croisière.....**stabilisée**
- **T**empératures .....**vérifiées**
- **E**ssence.....**vérifiée**
- **E**stimée.....**calculée**

AVANT DESCENTE [MEGAR]

- **M**élange.....**riche**
- **E**ssence.....**vérifiée**
- **G**yro.....**recalé**
- **A**ltimètre .....**Réglé**
- **R**échauffage carburateur.....**à la demande**
- Briefing arrivée .....**effectué**

PENDANT LA DESCENTE

- Paramètres moteur.....**ajustés**
  (éviter un ralenti prolongé)

PRÉPARATION À UN CHANGEMENT DE TRAJECTOIRE DANS LE PLAN VERTICAL

M .....MÉLANGE
E.....ESSENCE
G.....GYRO RECALÉ
A .....ALTITUDE
R.....RÉCHAUF CARBU

CHANGEMENT DE TRAJECTOIRE DANS LE PLAN VERTICAL

P .....PRÉPARATION
A.....ACTION
S.....STABILISATION
C .....CONTRÔLE

(Seul le manuel de vol fait foi, éventuellement complété par le manuel des procédures opérationnelles)

APPROCHE

- Réchauffage carburateur.....**à la demande**
- Vitesse.....**arc blanc**
- Volets.....**10°**
- Phare.....**ON**
- Freins.....**en pression**

CHECK LIST APPROCHE

ALTIMÈTRE.....RÉGLÉ
DIRECTIONNEL.....VÉRIFIÉ
RÉCHAUF. CARBU.....À LA DEMANDE
PHARE .....ON

FINALE

- Volets.....**30°**
- Vitesse.....**55 kt**

CHECK LIST AVANT ATTERRISSAGE

VOLETS .....30°
TALONS .....PLANCHER
COMPENSATION.....EFFECTUÉE
ACTIONS VENT TRAVERS.....ENONCÉES

APPROCHE INTERROMPUE (API)

- Assiette d'API .....**affichée**
- Puissance de décollage .....**appliquée**
- Réchauffage carburateur.....**poussé**
- Volets vers 20° .....**à Vi > 60 kt**
- Volets vers 10° .....**à Vi > 65 kt**
- Volets vers 0° .....**à Vi > 70 kt**

APRÈS ATTERRISSAGE

- Volets.....**rentrés**
- Réchauffage carburateur.....**poussée**
- Compensateur.....**neutre**
- Transpondeur .....**OFF**

CHECK LIST APRÈS ATTERRISSAGE

VOLETS .....RENTRÉS
RÉCHAUF. CARBU.....POUSSÉE
MOYENS RADIO INUTILES .....OFF

ARRÊT MOTEUR

- Frein parc .....**serré**
- Radio/radionav .....**OFF**
- Alternateur.....**OFF**
- Régime moteur.....**plein ralenti**
- Contacts magnétos .....**essai coupure**
- Régime .....**1.200 t/mn**
- Mélange.....**étouffoir tiré**
- Phare.....**OFF**
- Anti-collision .....**OFF**
- Batterie .....**OFF**
- Clef de contact .....**enlevée**

CHECK LIST AU PARKING

FREIN DE PARC.....SERRÉ
MÉLANGE.....ÉTOUFFOIR
PHARE .....OFF
BATTERIE .....OFF
CLEF DE CONTACT.....ENLEVÉE

PARCAGE

- Flag de gouvernes.....**placé**
- Cales de roue .....**placées**
- Avion (si nécessaire) .....**amarrer**

Do List & Check List

Procédures d'Urgence

C152
F-GPRF

RAPPEL : SEUL FAIT FOI LE MANUEL DE VOL, ÉVENTUELLEMENT COMPLÉTÉ DU MANUEL DE PROCÉDURES OPÉRATIONNELLES.

V 1.1 - 05/06/2008

INCIDENTS SUR MOTEUR

PANNE MOTEUR PENDANT LE ROULAGE AU DÉCOLLAGE

1. Manette des gaz .....**réduit**
2. Freins .....**au besoin**
3. Volets .....**rentrer**
4. Mélange .....**étouffoir**
5. Magnétos .....**OFF**
6. Batterie, alternateur .....**OFF**

PANNE MOTEUR IMMÉDIATEMENT APRÈS LE DÉCOLLAGE

1. Vitesse .....**60 kt**
2. Mélange .....**étouffoir**
3. Robinet essence .....**fermer**
4. Magnétos .....**OFF**
5. Volets .....**à la demande**
6. Batterie, alternateur .....**OFF**

IMPORTANT : Atterrir droit devant, en ne faisant que des petits changements de cap pour éviter les obstacles. Ne jamais tenter de faire demi-tour vers la piste car l'altitude après le décollage n'est habituellement pas suffisante pour permettre une telle manœuvre

PANNE MOTEUR EN VOL

1. Vitesse de plané .....**60 kt**
2. Réchaufage carburateur .....**ouvert**
3. Primer.....**enfoncé, verouillé**
4. Robinet essence .....**ouvert**
5. Mélange .....**riche**
6. Magnétos .....**BOTH**
6. Démarreur, si hélice arrêtée .....**embrayé**

(Seul le manuel de vol fait foi, éventuellement complété par le manuel des procédures opérationnelles)

INCENDIES

INCENDIE MOTEUR AU COURS DU DÉMARRAGE AU SOL

1. Démarreur .....**embrayé**

   essayer de démarrer et aspirer les flammes et le carburant accumulé dans le carburateu

SI LE MOTEUR DÉMARRE

2. Régime, durant 5 minutes.....**1.700 t/min**
3. Moteur .....**couper**

SI LE MOTEUR NE DÉMARRE PAS

4. Démarreur .....**embrayé**

   pour continuer à entraîner le moteur

5. Batterie, alternateur .....**OFF**
6. Magnetos .....**OFF**
7. Essence .....**OFF**
8. Magnétos .....**BOTH**
9. Extincteur (avion ou de piste) .....**actionné**

   ou sable ou couverture de laine

INCENDIE MOTEUR EN VOL

1. Mélange .....**étouffoir**
2. Essence .....**OFF**
3. Batterie, alternateur .....**OFF**
4. Magnétos .....**OFF**
5. Ventilation cabine.....**OFF**
5. Vi .....**85 kt**

   Éventuellement, aumenter la vitesse

5. Atterrissage forcé .....**exécuté**

CHECK LIST INCENDIE MOTEUR EN VOL

MÉLANGE.....**ÉTOUFFOIR**
ESSENCE.....**OFF**
BATTERIE/ALTERNATEUR.....**OFF**
CHAUFFAGE/VENTILATION.....**FERMÉS**
VITESSE (pour tenter d'étouffer l'incendie) ...**85 kt**
CHECK ATTERRISSAGE FORCÉ...**EFFECTUÉE**

NE PAS REDÉMARRER LE MOTEUR

INCENDIE DANS LA CABINE

1. Batterie, alternateur .....**OFF**
2. Chauffage cabine.....**fermer**
3. Extincteur, si disponible .....**actionné**

   ATTENTION après usage de l'extincteur, bien ventiler la cabine

4. Atterrir dans les meilleurs délais et rechercher les dommages.

INCENDIE DANS LA VOILURE

1. Feux de position .....**OFF**
2. Anticollision .....**OFF**
3. Chauffe pitot.....**OFF**
3. Piloter l'avion en glissade pour éviter la pénétration des flammes dans la cabine.
4. Atterrir dans les meilleur délais, volets rentrés.

INCENDIE ÉLECTRIQUE EN VOL

1. Batterie, alternateur .....**OFF**
2. Tous contacteurs (sauf moteur) .....**OFF**
3. Ventilation cabine.....**OFF**
4. Chauffage cabine.....**OFF**
5. Extincteur (si équipé et adapté).....**actionné**

   ATTENTION après usage de l'extincteur, bien ventiler la cabine

Lorsque l'incendie est éteint et si du courant électrique est nécessaire pour poursuivre le vol :

6. Batterie.....**ON**
7. Fusibles/breackers.....**vérifier** pour rechercher le ou les circuits endommagés
8. Enclencher les autres contacteurs. Un après l'autre. Avec des pauses. Jusqu'à détection du court-circuit
9. N'ouvrir la ventilation et le chauffage cabine qu'après extinction totale de l'incendie. En cas de reprise de l'incendie, refermer rapidement.

DISFONCTIONNEMENT CIRCUIT ÉLECTRIQUE

CHARGE EXCESSIVE SUR L'AMPÈREMÈTRE

1. Alternateur .....**OFF**
2. Équipement de vol non essentiel...**OFF**
3. Déroutement .....**exécuté**

VOYANT D'ALARME DE CHARGE S'ALLUME EN VOL

1. Radio.....**OFF**
3. Batterie.....**OFF**
4. Alternateur .....**OFF**
5. Batterie.....**ON**
6. Alternateur .....**ON**
7. Disjoncteur alternateur.....**vérifié**
8. Voyant de sous-tension .....**vérifié**
9. Radio.....**ON**

Si le voyant se rallume

10. Alternateur .....**OFF**
11. Équipement de vol non essentiel...**OFF**
12. Déroutement .....**exécuté**

GIVRAGE

PÉNÉTRATION INVOLONTAIRE DANS UNE ZONE DE GIVRAGE

1. Chauffe pitot.....**marche**
2. Faire demi-tour ou changer d'altitude pour retrouver des températures moins propices au givrage
3. Chauffage cabine.....**marche**
4. Régime moteur .....**augmenter** pour éviter le givrage des pales d'hélice
5. Réchauffage carburateur .....**chaud, tirer**
6. Déroutement .....**exécuté**
7. Volets .....**rentrés**
8. Glace gauche.....**ouverte**
9. Verrière.....**grattée**
10. S'il y a une forte formation de glace sur le bord d'attaque de la voilure, il faut prévoir une vitesse de décrochage plus élevée.
11. Approche finale, volets rentrés .....**65 à 75 kt**

(Seul le manuel de vol fait foi, éventuellement complété par le manuel des procédures opérationnelles)

VRILLE

SORTIE DE VRILLE

1. Manette des gaz .....**ralenti**
2. Ailerons .....**neutre**
3. Palonnier.....**plein débattement au sens inverse de rotation**
4. Gouverne de profondeur.....**à fond vers l'avant**
5. Revenir progressivement à une assiette de vol horizontal

LA VRILLE VOLONTAIRE VOLETS SORTIS N'EST PAS AUTORISÉE SUR LE TYPE.

PNEU CREVÉ

ATTERRISSAGE AVEC UN PNEU CREVÉ SUR UNE ROUE DU TRAIN PRINCIPAL

1. Approche.....**normale**
2. Volets .....**40°**
3. Atterrir d'abord sur la roue gonflée, en maintenant l'autre roue le plus longtemps possible en l'air.
4. Maintenir la direction en freinant avec la roue saine

(Seul le manuel de vol fait foi, éventuellement complété par le manuel des procédures opérationnelles)

ATTERRISSAGE FORCÉ

ATTERRISSAGE DE PRÉCAUTION AU MOTEUR

1. Vi .....**60 kt**
2. Volets .....**20°**
3. Zone favorable .....**recherche**
4. Messages.....**émis**
5. Radio et interrupteurs électriques..**OFF**
6. Volets .....**30° en finale**
7. Vi finale .....**55 kt**
8. Batterie, Alternateur .....**OFF**
9. Portes cabine .....**déverouillées**
10. Atterrir, assiette .....**queue basse**
11. Magnétos .....**OFF**
12. Freins .....**énergiques**

CHECK LIST ATTERRISSAGE FORCÉ

Vi EN FINALE.....55 kt
RICHESSE.....ÉTOUFFOIR
ESSENCE.....FERMÉE
MAGNÉTOS .....OFF
PORTIÈRES .....DÉVERROUILLÉES
LUNETTES .....ENLEVÉES
VOLETS.....30°
BATTERIE/ALTERNATEUR ...OFF
ATTERRIR QUEUE BASSE ET FREINER ÉNERGIQUEMENT

CHOIX DU TERRAIN D'ATTERRISSAGE DE PRÉCAUTION

V .....VENT
E.....ÉTAT DE SURFACE(*)
R.....RELIEF
D.....DIMENSION DE SURFACE
O .....OBSTACLES

*1•chaumes-2•labours hersés-3•fourrages-4•céréales-5•labours non hersés-6•cultures hautes

(Seul le manuel de vol fait foi, éventuellement complété par le manuel des procédures opérationnelles)

ATTERRISSAGE D'URGENCE AVEC PANNE MOTEUR

1. Vi .....**65 kt**
2. Volets .....**0°**
3. Mélange .....**étouffoir**
4. Magnétos .....**OFF**
5. Volets, à la demande ou .....**30°**
6. Message de détresse .....**émis**
7. Batterie, alternateur .....**OFF**
8. Portes cabine .....**déverouillées**
9. Atterrir, assiette .....**queue basse**
10. Freins .....**énergiquesé**

AMERRISSAGE FORCÉ

1. Radio.....**MAYDAY**
2. Transpondeur.....**7700**
3. Objets lourds de la soute .....**arrimés ou jetés**
4. Approche finale
   - vent fort, mer houleuse .....**dans le vent**
   - vent faible, forte houle.....**parallèle aux lames**
5. Volets .....**30°**
6. Plan de descente (Vi, Vz) .....**55 kt - 300 ft/mn**
7. Portes cabines .....**déverouillées**
8. Amérrir .....**assiette horizontale**

Au besoin, égaliser les pression en laissant entrer l'eau

CHECK LIST PANNE MOTEUR EN VOL

Vi .....65 KT
ORIENTER LA TRAJECTOIRE VERS UNE ZONE FAVORABLE
RECHERCHE DE LA PANNE [MEC]
[M]ÉLANGE.....RICHE
[M]AGNÉTOS.....BOTH
[E]SSENCE .....OUVERTE
RÉCHAUFFAGE [C]ARBU.....TIRÉ
CHOISIR UNE ZONE D'ATTERRISSAGE
MESSAGE DE DÉTRESSE .....EFFECTUÉ
TRANSPONDEUR 7700
PTE OU PTU SUR LA ZONE
CHECK-LIST ATTERRISSAGE FORCÉ

(Seul le manuel de vol fait foi, éventuellement complété par le manuel des procédures opérationnelles)

DEVIS DE MASSE

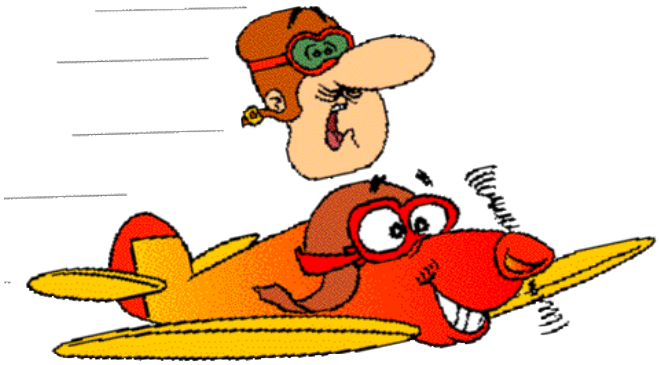

DESIGNATION	Avion Type		Votre Avion	
	Masse kg	Moment m.kg	Masse kg	Moment m.kg
Masse à vide homologuée (carburant non consommable et plein d'huile inclus)	515	394		
Carburant consommable D= 0,72 Réservoirs standard (24,5 US Gal - 93 l maxi) CG (STA 42,0) 1,07 m Réservoirs grande capacité (37,5 US Gal - 142 l maxi) CG (STA 39,5) 1,00 m	67	72		
Pilote et passager AV (de 0,89 à 1,04 m)	154	145		
Bagages Zone 1 (ou enfant avec siège de 1,27 à 1,93 m) 54 kg maxi	22	36		
Bagages Zone 2 (de 1,93 à 2,39 m) 18 kg maxi				
MASSE TOTALE EN CHARGE DE L'AVION	758	647		

Situer le point 758 et 647 dans le GRAPHIQUE DES MOMENTS DE CENTRAGE. Si ce point est situé à l'intérieur de l'enveloppe, le centrage est bon.

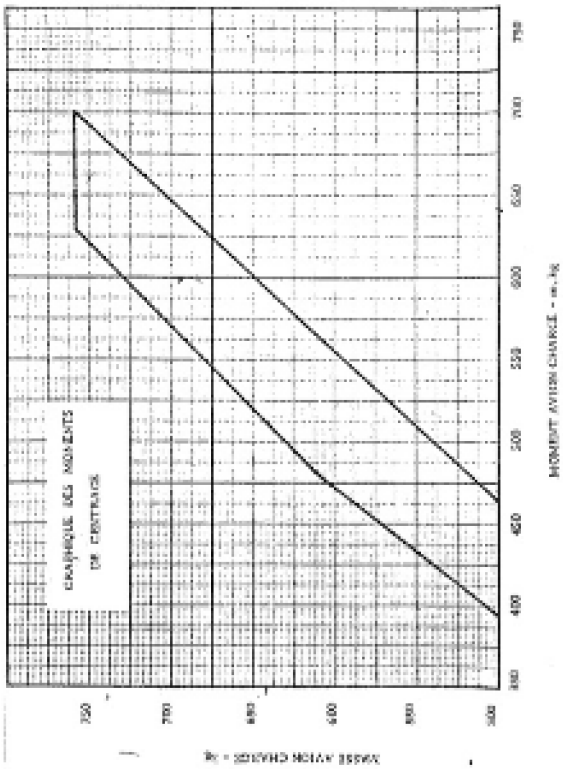

MÉMOS

GUIDE DE PHRASÉOLOGIE DE RADIOTÉLÉPHONIE

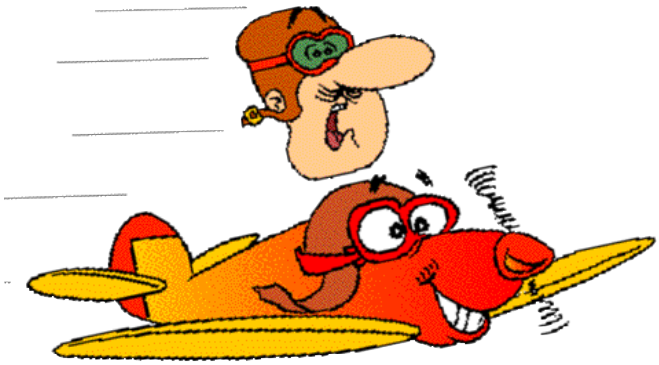

SOL - SOL

MESSAGE INITIAL

STATION APPELÉE	..... [SOL] / [TOUR] / [INFO]
IDENTITÉ	DE F-GPRF [BONJOUR] / [BONSOIR]

MESSAGE À TRANSMETTRE

STATION APPELÉE	..... [SOL] / [TOUR] / [INFO]
IDENTITÉ	UN CESSNA 152 F-GPRF, [X] PERSONNES À BORD
POSITION	AU PARKING [HANGAR] / [NOM PLACE] DEVANT L'ESSENCE DEVANT LE CLUB HOUSE
INFORMATION EVT	INFO [A/B/...] REÇUE TRANSPONDEUR SUR [STBY] / [7000]
INTENTION	➠ SI AD CONTRÔLÉ OU AFIS : LES CONSIGNES DE ROULAGE POUR : • DES TOURS DE PISTE • UN VOL LOCAL SECTEUR ..... • UN VOL À DESTINATION DE ..... **PUIS SUIVRE LES CONSIGNES DU CONTRÔLE.** ➠ SI AD AFIS JE ROULE VERS LE POINT D'ARRÊT PISTE [...] **PUIS SUITE SELON AD EN AFIS** ➠ SI AD AUTO-INFO JE ROULE VERS LE POINT D'ARRÊT EN VUE : • DE TOURS DE PISTE • UN VOL LOCAL SECTEUR ..... • UN VOL À DESTINATION DE .....

AU POINT D'ARRÊT, AD AFIS

IDENTITÉ	F-RF AU POINT D'ARRÊT, PRÊT AU DÉCOLLAGE. **SELON LES INDICATIONS DE TRAFIC FOURNIES PAR L'AGENT AFIS, PROCÉDER AU DÉCOLLAGE ET ANNONCER** JE M'ALIGNE ET JE DÉCOLLE PISTE [...] F-RF

AU POINT D'ARRÊT, AD AUTO-INFO

STATION APPELÉE	..... DE F-RF
INTENTION	AU POINT D'ARRÊT, ALIGNEMENT ET DÉCOLLAGE IMMÉDIAT PISTE {...] SELON LA CONFIGURATION DE L'AD, LE MESSAGE PEUT ÊTRE ADAPTÉ SELON : AU POINT D'ARRÊT, JE PÉNÈTRE ET REMONTE LA PISTE EN VUE D'UN DÉCOLLAGE PISTE [...]

AIR - SOL

MESSAGE INITIAL

STATION APPELÉE	..... [SOL] / [TOUR] / [INFO]
IDENTITÉ	DE F-GPRF [BONJOUR] / [BONSOIR]

MESSAGE À TRANSMETTRE

STATION APPELÉE	..... [TOUR] / [APPROCHE] / [INFO]
IDENTITÉ	UN CESSNA 152 F-GPRF, [X] PERSONNES À BORD EN PROVENANCE DE ... À DESTINATION DE ...
INFORMATION EVT	INFO [A/B/...] REÇUE TRANSPONDEUR SUR [STBY] / [7000]
POSITION	ACTUELLEMENT : TRAVERS .....À .....FT [QNH/QFE] VERTICALE .....À .....FT [QNH/QFE] SECTEUR .....À .....FT [QNH/QFE] ESTIMÉE DE .....À .....FT [QNH/QFE]
INTENTIONS	POUR : UN COMPLET DES TOURS DE PISTE VERTICALE .....PUIS DÉPART SUR ..... TRANSIT SECTEUR PUIS SUIVRE LES INSTRUCTIONS DU CONTRÔLE. ➠ SI AD AFIS OU AUTO-INFO **S'INTÉGRER DANS LE TRAFIC SELON LES INFORMATIONS FOURNIES** ET SES INTENTIONS

IL EST CONSEILLÉ DE VEILLER LA FRÉQUENCE CHOISIE QUELQUES INSTANTS AVANT LE PREMIER CONTACT.

PAGE SANS

TEXTE

DIVERS

QUELQUES AIDES
(À UTILISER AVEC PRÉCAUTION…)

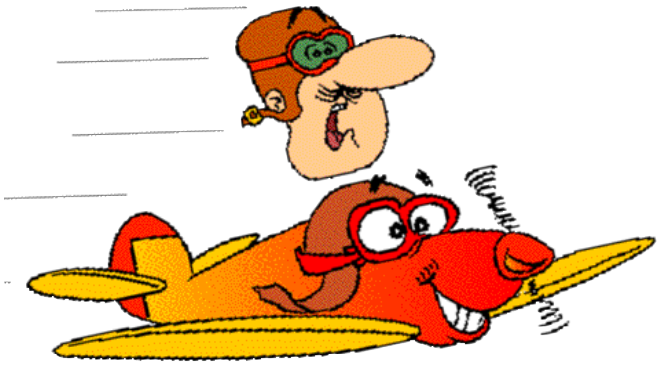

PTL/PTE/PTU : PRISE DE REPÈRES 1AP ET 2AP

BUT : IDENTIFIER SUR L'AVION LES POINTS DE REPÈRE DES ANGLES DE PLANÉ ET AINSI OPTIMISER UN RETOUR AU SOL EN CAS D'ATTERRISSAGE FORCÉ.

1AP ET 2AP GAUCHE ET DROIT : À VISUALISER SUR LES HAUBANS GAUCHE ET DROIT

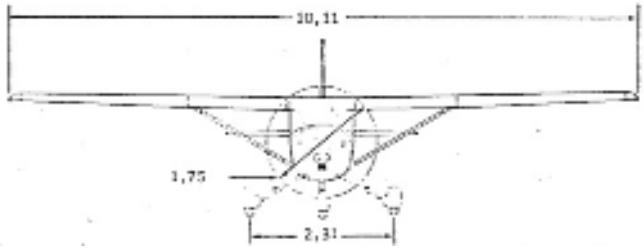

1AP ET 2AP AVANT

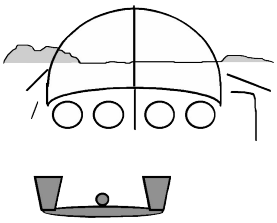

ATTENTION : NE PAS OUBLIER D'ESTIMER LE VENT AU SOL. SANS MOTEUR, IL EST POSSIBLE DE FAIRE PLUS COURT MAIS PAS PLUS LONG…

RAPPEL : UNE BONNE APPLICATION DE LA MÉTHODE PERMET AISÉMENT DE 'FAIRE' LES TERRAINS SOUS 2AP

MÉTHODE :

- ➟ INDIQUER SUR LA MAQUETTE LES POINTS DE REPÈRE SELON LE PLAN D'ACTION DE LA PAGE SUIVANTE
- ➟ EXÉCUTER LE CIRCUIT (PTL/PTE/PTU) EN SE RACCORDANT À LA SÉQUENCE DÉCRITE ICI :

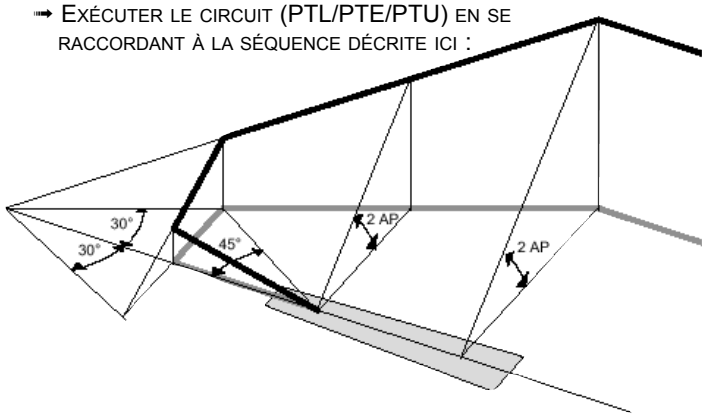

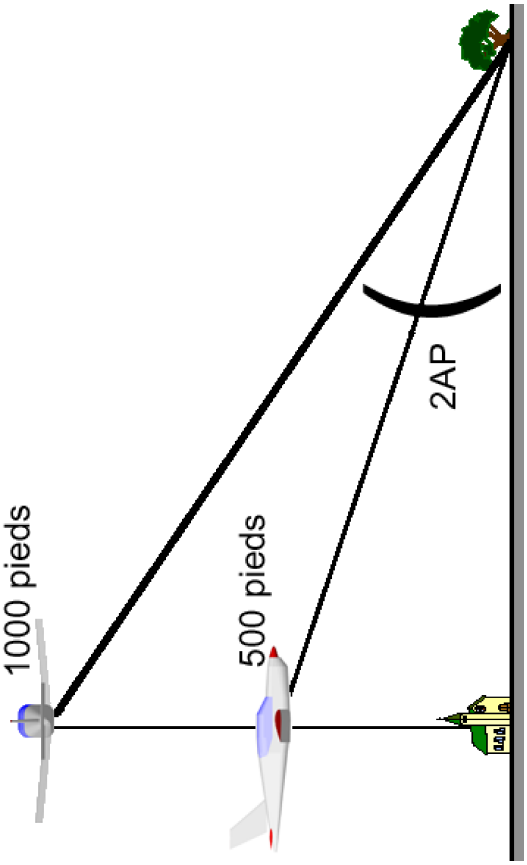

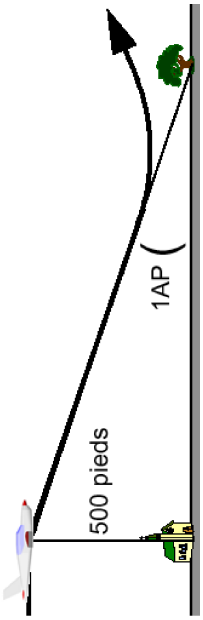

MÉTHODE :

À 500 FT :

➡ À LA Vi DE MEILLEUR PLANÉ (F-RF : 65 KT), ARRIVER VERTICAL UN POINT DE REPÈRE CARACTÉRISTIQUE, TOUT RÉDUIT, DÉTERMINER LE POINT D'ABOUTISSEMENT

➡ PUIS REPÉRER 1 AP AVANT, 1 AP GAUCHE, 1AP DROITE

À 1000 FT :

➡ 2 AP AVANT, 2 AP ARRIÈRE, 2 AP GAUCHE, 2 AP DROITE

DIAGRAMME DE MOLLIER

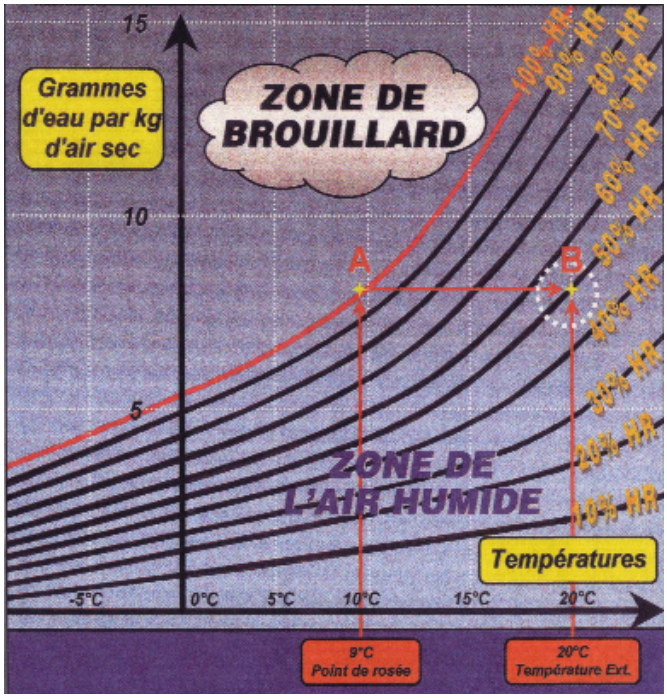

LE DIAGRAMME DE MOLLIER PERMET DE DÉTERMINER SI L'USAGE DU RÉCHAUFFAGE CARBURATEUR PEUT S'AVÉRER UTILE.

SI SA LECTURE DONNE UNE HR (HUMIDITÉ RELATIVE) SUPÉRIEURE À 50%, ON EST DANS CE CAS.

ATTENTION : IL Y A DES CAS OÙ UN DIAGRAMME, MÊME CORRECTEMENT INTERPRÉTÉ N'EMPÊCHERA PAS LE CARBURATEUR DE GIVRER...

MÉTHODE :

➡ TRACER LES VERTICALES AUX POINTS A ET B SELON LES CONDITIONS OBSERVÉES (STATION MTO, ATIS, ETC)

➡ LIRE L'INTERSECTION AB SUR LA COURBE D'HUMIDITÉ RELATIVE : LE POURCENTAGE EST AINSI OBTENU

Moyens de radionavigation à proximité de LFSP

EMETTEURS	VOR	FREQUENCES	RADIAL LFSP	IDENTIFICATION		
DIJON(d)	DJL	111.45	115°/55NM	-••	•---	•-••
LUXEUIL	LUL	117.10	180°/54NM	•-••	••-	•-••
ROLAMPONT(d)	RLP	117.30	144°/74NM	•-•	•-••	•--•
AUTUN(d)	ATN	114.90	084°/85NM	•-	-	-•
ST PREX(d)	SPR	113.90	350°/27NM	•••	•--•	•-•
FRIBOURG(d)	FRI	110.85	282°/38NM	••-•	•-•	••

STATIONS GONIO	FREQUENCES
BALE GONIO	118.30 – 119.35
DIJON GONIO	118.325 - 121.50 - 122.10 - 129.025
DOLE GONIO	119.40
GENEVE GONIO	118.70 - 119.70
GRENOBLE GONIO	119.30 -120.40
ST EX. GONIO	127.575 - 120.45 -119.25
ST YAN GONIO	123.40

AIDES OU URGENCES		
DETRESSE	**121.50**	
GENEVE INFO	**126.35**	
BÂLE INFO	**135.85**	
LUXEUIL APPROCHE	**129.925**	**(MILITAIRE)**
RIESLING RADAR	**119.70**	**(Fréquence de veille militaire)**

Attention : Il est obligatoire de vérifier l'ensemble de ces fréquences avant chaque vol (*dernière révision : octobre 2009*)

Composante de vent traversier

Rappel : pour le C152, la composante démontrée aux essais en vol est de 12kt/22 km/h au décollage et à l'atterrissage.

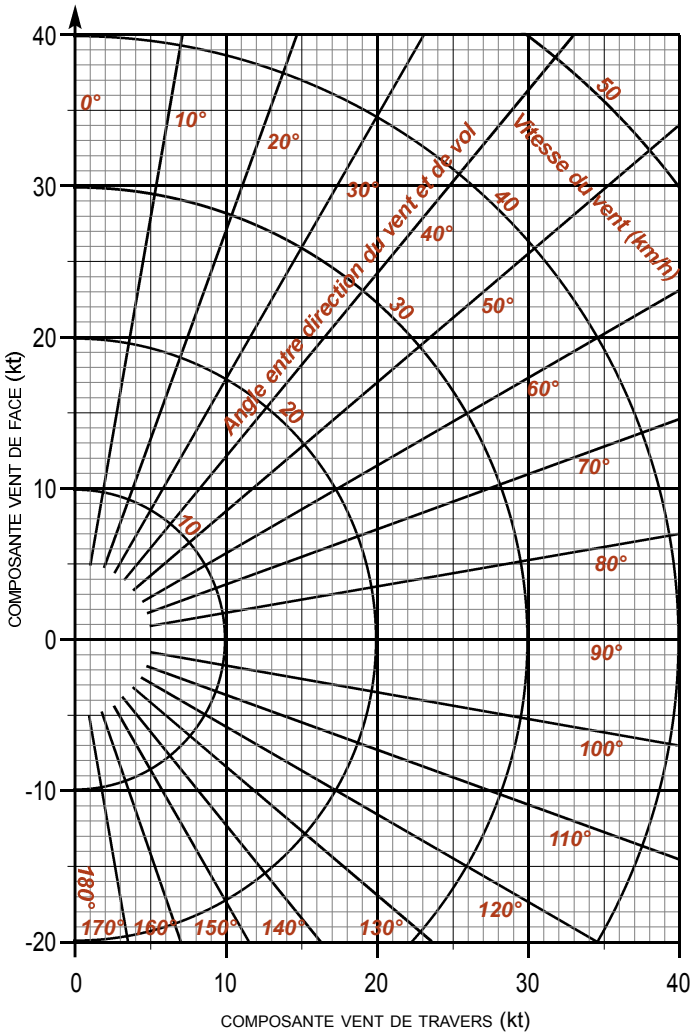

Exemple :

Vitesse du vent	20 kt
Angle entre direction du vent et cap de l'avion	50°
➠ Composante vent de face	13 kt
➠ Composante vent de travers	15 kt

Petite Check-List Passager...

Généralités :
- comment on monte dans l'avion
- comment on règle son siège
- comment on attache sa ceinture, on la règle et on la détache
- comment on ferme la verrière/porte, et comment on l'ouvre
- pieds et mains en retraits
- explication succincte des principaux instruments et commandes de vol
- ne pas toucher à tout ce qui est rouge
- expliquer que les deux dernières lettres d'immat sont l'indicatif de l'avion sur lequel on va voler, et demander de ne pas couper la radio lorsqu'elles sont prononcées
- expliquer que pendant les phases de décollage et d'atterrissage,il est prudent de "ne pas parler au conducteur"
- expliquer le vol qu'on va faire sur une carte, l'altitude en mètres, etc.

Sécurité :
- Rien par terre pour les palonniers
- Si le siège lâche, ne pas s'accrocher au manche
- Comment s'ouvre la porte
- Ordre de sortie en cas d'urgence
- En cas d'urgence toujours sortir en arrière de l'avion.
- Dire ou se trouve l'ELT et quel bouton appuyer.

Plus les conseils habituels :
- si on est malade, le dire tôt
- se découaquer les oreilles à la descente
- ne pas regarder la carte plus de 10 secondes pour ne pas être malade

prévenir chaque fois qu'une manoeuvre est effectuée : mise en virage montée, descente, etc.

il n'y a rien de pire que de " subir " en trois dimensions pour un passager néophyte.
le tenir au courant de tout ce qui se passe, c'est diminuer de 70% son stress et donc, augmenter de 70% son plaisir

À la fin du vol, attendre que le CdB invite les passager à descendre de l'avion.

Demander à ce qu'on signale tout ce qui vole et est visible en l'air, même si c'est un sac plastique ou un oiseau. Histoire de profiter de la paire d'yeux supplémentaires.

Documents de Bord

Documents DE BASE

- Certificat d'immatriculation
- Certificat de navigabilité (CDN) *valide*
- Certificat de limitation des nuisances
- Licence de station d'aéronef *valide*
- Fiche de pesée
- Manuel de vol ou d'exploitation[1]
- Licence pilote *valide*

Documents RELATIF À CHAQUE VOL

- Documentation pour la route prévue[1]
  - Cartes d'aérodrome
  - Cartes en route
  - Dossier météo
  - Notam en route
  - Notam d'aérodrome
  - Notam d'activation des zones de vol à basse altitude
  - Sup AIP
  - Procédures et signaux visuels d'interception
  - etc
  - Journal de navigation
- Devis de masse et centrage
- Carnet de route (*ou document équivalent*)
- Attestation d'assurance
- Plan de vol[1] (*si déposé*)

(1)En vol local (c.a.d. si il n'y a pas d'atterrissage ou de toucher prévu ailleurs que sur l'aérodrome de départ) la règlementation permet de se dispenser de l'em port de certains documents. Mais la liste ci dessus est valable pour tous les vols...

Instruments de Bord fonctionnels

Tours de piste/Vol Local
- Anémomètre
- Indicateur de dérapage
- Altimètre
- Compas magnétique
- Montre (heures et minutes)

Voyage
- Ci-dessus plus
- Émetteur-récepteur VHF
- Transpodeur homolgué en accord avec la classe d'espace traversé

VFR On Top/Survol de l'eau
- Liste Tour de PIste plus
- VOR, ADF ou GPS homologué classe A,B,C

VFR Nuit
- Lsite Tour de Piste et VFR On Top plus
- Altimètre sensible et ajustable, d'une graduation de 1000ft par tour, gradué en hPa
- Variomètre
- Horizon artifciel
- Deuxième horizon artificiel ou un indicateur gyroscopique indépendant de taux de virage et de dérapage
- Conservateur de cap
- lampe électrique autonome
- jeu de fusibles
- Anti col et Feu de nav
- Phare d'atterrissage
- Éclairage tableau de bord
- Température extérieure

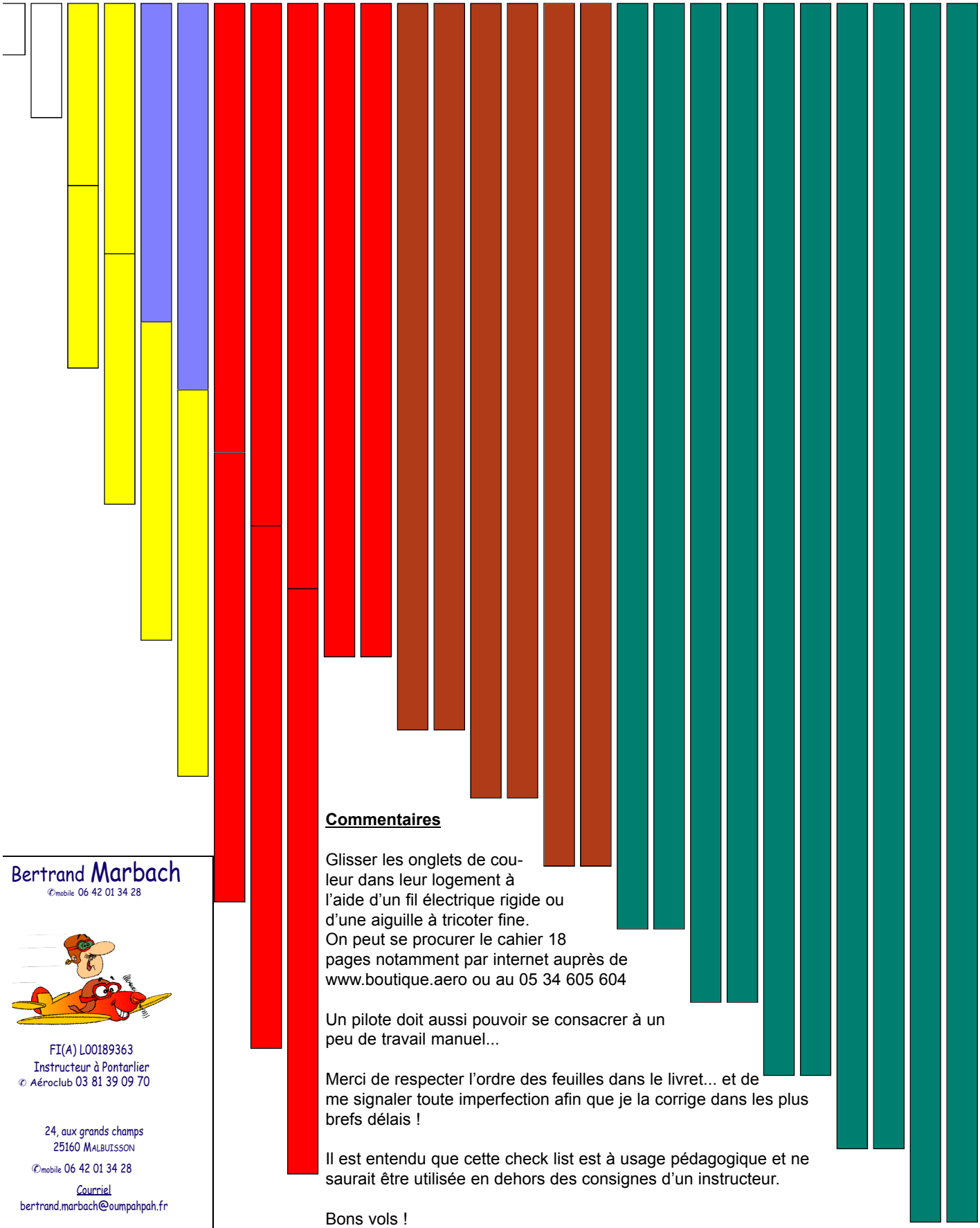

Bertrand Marbach

✆mobile 06 42 01 34 28

FI(A) L00189363

Instructeur à Pontarlier

✆ Aéroclub 03 81 39 09 70

24, aux grands champs

25160 MALBUISSON

✆mobile 06 42 01 34 28

Courriel

bertrand.marbach@oumpahpah.fr

Commentaires

Glisser les onglets de couleur dans leur logement à l'aide d'un fil électrique rigide ou d'une aiguille à tricoter fine.
On peut se procurer le cahier 18 pages notamment par internet auprès de www.boutique.aero ou au 05 34 605 604

Un pilote doit aussi pouvoir se consacrer à un peu de travail manuel...

Merci de respecter l'ordre des feuilles dans le livret... et de me signaler toute imperfection afin que je la corrige dans les plus brefs délais !

Il est entendu que cette check list est à usage pédagogique et ne saurait être utilisée en dehors des consignes d'un instructeur.

Bons vols !
Bertrand Marbach