Do List & Check List

Procédures Normales

DR400 - 180
F-GTPX

ATTENTION : SEUL FAIT FOI LE MANUEL DE VOL, ÉVENTUELLEMENT COMPLÉTÉ PAR LE MANUEL DES PROCÉDURES OPÉRATIONNELLES.

V 1.3 - 24/09/2008

DR400 - 180

NOTE : *LES CHECKS-LISTS DANS LES ENCADRÉS* **JAUNES** *SONT* ***À LIRE*** *ET À APPLIQUER. CELLES DANS LES ENCADRÉS* **BLEUS** *SONT À SAVOIR* ***PAR CŒUR*** *ET À APPLIQUER.*

VISITE PRÉVOL INTÉRIEURE

- Documents de bord .....**contrôlés**
- Check-list .....**à bord**
- Volant .....**débloqué**
- Equipements, tous .....**OFF**
- Frein de parc.....**serré**
- Contact général.....**OFF**
- Clef de contact.....**retirée**
- Manette des gaz .....**réduit**
- Mélange .....**étouffoir**
- objets étrangers .....**enlevés**
- Volets .....**rentrés**
- Compensateur .....**essayé, réglé**
- Pare•brise et verrière .....**vérifiés**
  les impacts récents d'insectes s'enlèvent facilement à l'eau
- Bagages.....**arrimés**
- Barre remorquage.....**en place**

VISITE PRÉVOL CIRCUIT ÉLECTRIQUE

- Contact général.....**ON**
- Feux de navigation .....**marche**
- Phares de roulage .....**marche**
- Anti-collision.....**marche**
- Éclairage tableau de bord.....**marche**
- Chauffe pitot.....marche, mini 30s
- Jauge carburant.....**contrôle qualité**
- voltmètre batterie .....**vérifié**
- Éclairage tableau de bord.....**vérifié, arrêt**
- Anti-collision.....**vérifié, arrêt**
- Feux de navigation (trois) .....**vérifiés, arrêt**
- Pitot.....vérifié, arrêt
- Phare d'atterrissage.....**vérifié, arrêt**
- Avertisseur de décrochage .....**vérifié**
- Contact général.....**couper**

(Seul le manuel de vol fait foi, éventuellement complété par le manuel des procédures opérationnelles)

VISITE PRÉVOL EXTÉRIEURE

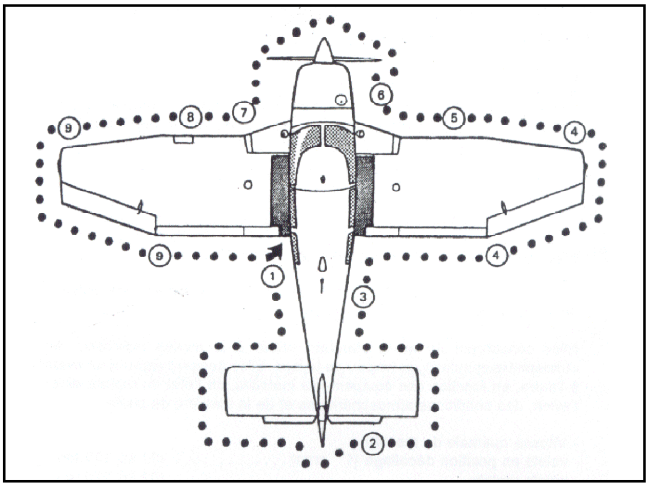

1.

- Bouchon de réservoir .....en place, verouillé
- Prise statitique .....propre, non obstruée
- Purge de réservoir principal .....actionné

2.

- Empennage horizontal.....état, articulation
- Gouverne de direction .....état, articulation

3.

- Prise statique.....propre, non obstruée

4.

- Volet et aileron.....état, atriculation
- Saumon .....vérifié

5.

- Avertisseur de décrochage.....propre
- Train principal droit.....vérifié
- Carénage.....propre, fixé
- amortisseur, enfoncement normal .....vérifié
- Purge de réservoir droit.....actionnée

6.

- Purge de circuit carburant .....actionnée
- Niveau d'huile .....4 à 6 quarts
- Fixations capot moteur .....vérifiées

(Seul le manuel de vol fait foi, éventuellement complété par le manuel des procédures opérationnelles)

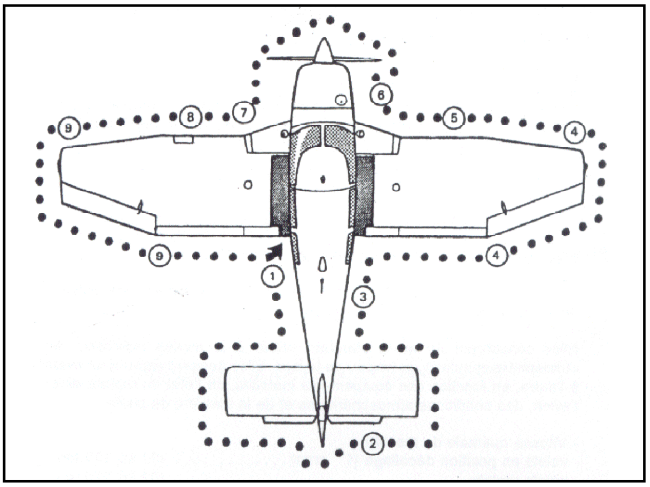

6. (suite)

- Hélice.....Propre, pas de crique
- Cône d'hélice.....absence de jeu
- Prises d'air.....propres, non obstruées

7.

- Train avant.....vérifié
- Carénage.....propre, fixé
- Fourche de maoeuvre .....retirée
- Tuyaux d'échappement .....rigides
- Verrière .....propre

  les impacts récents d'insectes s'enlèvent facilement à l'eau

8.

- Train principal gauche .....vérifié
- Carénage.....propre, vérifié
- Amortisseur, enfoncement normal.....vérifié
- Purge de réservoir gauche .....actionnée
- Pitot .....non obstrué
- Phares .....glace propre

9.

- Saumon .....vérifié
- Volet, aileron.....état, articulation

Visite à effectuer avant chaque vol.

L'inspection peut être réduite en escale.

(Seul le manuel de vol fait foi, éventuellement complété par le manuel des procédures opérationnelles)

DR400 - 180

NOTE : *LES CHECKS-LISTS DANS LES ENCADRÉS* **JAUNES** *SONT* ***À LIRE*** *ET À APPLIQUER. CELLES DANS LES ENCADRÉS* **BLEUS** *SONT À SAVOIR* ***PAR CŒUR*** *ET À APPLIQUER.*

AVANT MISE EN ROUTE

- Visite prévol .....**effectuée**
- Anticollision.....**OFF**
- Contact général .....**ON**
- Alternateur .....**OFF**
- Feux position .....**ON**
- Avionic power .....**OFF**
- Autres interrupteurs.....**OFF**
- Volets.....**0°**
- Fusibles .....**en place**
- Instruments moteur .....**vérifiés**
- Sélecteur carburant .....**fonctionnement**
- Sélecteur carburant .....**réservoir désiré**
  (Plein complet = 189 litres utilisables)
- Sièges.....**adaptés**
- Ceintures et harnais .....**agrafés**
- Ceintures et harnais sièges vides.....**agrafés, serrés**
- Verrière .....**fermée, verrouillée**

Les impacts récents d'insectes s'enlèvent facilement à l'eau

- Frein de parc .....**serré**
- Montre .....**réglée**
- Clef de contact .....**en place**
- Réchauffage carburateur.....**fermé, froid**

CHECK LIST AVANT MISE EN ROUTE

RESERVOIR ESSENCE .....SELECTIONNE
QUANTITÉ CARBURANT .....ANNONCÉE
FREIN PARC .....SERRÉ
FEU POSITION .....ON

(Seul le manuel de vol fait foi, éventuellement complété par le manuel des procédures opérationnelles)

MISE EN ROUTE MOTEUR FROID

Par temps très froid, on pourra au préalable brasser l'hélice et faire une injection à chaque tour d'hélice. **PRUDENCE**

- Anti-collision .....**ON**
- Mélange.....**poussé, riche**
- Magnétos.....**position L**
- Pompe électrique .....**ON**
- Injections .....**2 ou 3**
- Manette des gaz.....**1/4 avant**
- Champ hélice .....**libre**
- Démarreur .....**embrayé, max 20s**

Si échec, attendre minimum 1 minute avant de recommencer

Par temps froid, soutenir le régime par injections successives jusqu'à 900 à 1.000 t/mn

MISE EN ROUTE MOTEUR CHAUD

- Anti-collision .....**ON**
- Mélange.....**poussé, riche**
- Magnétos.....**position L**
- Pompe électrique .....**ON**
- Manette des gaz.....**1/4 avant**
- Champ hélice .....**libre**
- Démarreur .....**embrayé**

MISE EN ROUTE MOTEUR NOYÉ

- Anti-collision .....**ON**
- Manette des gaz.....**plein secteur avant**
- Mélange.....**étouffoir**
- Pompe électrique .....**OFF**
- Magnétos.....**L**
- Champ hélice .....**libre**
- Démarreur .....**embrayé**
- Mélange.....**avancer**
- Manette des gaz.....**réduire**

MOTEUR TOURNE

- Pression d'huile .....**secteur vert avant 30"**

SINON ARRÊT IMMÉDIAT DU MOTEUR

- Magnétos.....**BOTH (1+2)**
- Magnétos (max. 1.000 t/mn) .....**essai coupure**
- Pompe essence.....**OFF**
- Régime .....**1.200 t/mn**

(Seul le manuel de vol fait foi, éventuellement complété par le manuel des procédures opérationnelles)

ACTIONS APRÈS MISE EN ROUTE

- Feux position .....**OFF**
- Alternateur .....**ON**
- Ampèremètre.....**positif**
- Instruments moteur .....**vérifiés**
- Régime .....**max. 1.200 t/mn**
- Horizon .....**réglé**
- Directionnel.....**réglé**
- Radio/Radionav .....**ON, test**
- Fréquences radio .....**affichées**
- Fréquence VOR .....**affichées**
- Transpondeur .....**SBY**

CHECK LIST APRÈS MISE EN ROUTE

CHARGE ALTERNATEUR.....VÉRIFIÉE
MOYENS RADIO.....MARCHE

ROULAGE

- Heure bloc .....**notée**
- Frein de parc .....**essayé puis desserré**
- Freins.....**essayés**
- Compas, gyro, bille, aiguille .....**vérifiés**

ESSAIS MOTEUR

- Frein de parc .....**serré**
- Pression huile.....**secteur vert**
- Température huile.....**min. 40°C**
- Régime .....**2.000 t/mn**
- Réchauffage carburateur.....**essayé, puis repoussé**
- Baisse de régime.....**au moins 50 t/mn**
- Contacts magnétos .....**"L", BOTH, "R", BOTH**

  *(chute mini: **50 t/mn**, maxi: **175 t/mn**, écart maxi : **50 t/mn**)*
- Dépression .....**vérifiée**
- Ralenti .....**vérifié (600 à 650 t/mn)**
- Régime recommandé .....**1.200 t/m**
- Tableau d'alarmes .....**test**

(Seul le manuel de vol fait foi, éventuellement complété par le manuel des procédures opérationnelles)

AVANT ALIGNEMENT

- Commandes de vol .....**libres, vérifiées**
- Essence.....**sélectionnée**
- Compensateur .....**libre, sur décollage**
- Volets.....**1° cran**
- Mélange.....**plein riche**
- Réchauffage carburateur.....**poussée, froid**
- Magnétos.....**BOTH**
- Altimètre .....**réglé**
- Radio .....**réglée**
- Verière .....**fermée, verrouillée**
- Instruments moteur .....**vérifiés**
- Ceintures et harnais .....**attachés**
- Cap compas .....**calculé**
- Briefing départ .....**effectué**

BRIEFING DÉPART

➟ Décollage (*normal/court/montée pente max.*)
➟ Piste … / Vent …
➟ 1er virage après décollage
➟ 1ère altitude
➟ 1er cap
➟ Pannes :
- Avant Vr : accélération-arrêt
- Après Vr : droit devant en évitant les obstacles
- En cas de panne mineure, TdP adapté

CHECK LIST AVANT ALIGNEMENT

ESSAIS MOTEUR.....EFFECTUÉS
MAGNÉTOS 1+2.....VÉRIFIÉES
INSTRUMENTS MOTEUR .....VÉRIFIÉS
COMMANDES DE VOL .....VÉRIFIÉES
COMPENSATEUR.....NEUTRE
VOLETS .....1er CRAN
ALTIMÈTRE.....RÉGLÉ
VERRIÈRE .....FERMÉE
ÉQUIPAGE (ET PASSAGER).....ATTACHÉS

(Seul le manuel de vol fait foi, éventuellement complété par le manuel des procédures opérationnelles)

ALIGNEMENT

- Freins.....**desserrés**
- Transpondeur .....**ALT (7000)**
- Compas .....**vérifié QFU**
- Directionnel.....**recalé QFU**
- Phares .....**ON**

CHECK LIST ALIGNEMENT

DIRECTIONNEL.....RECALÉ
POMPE.....ON
TRANSPONDEUR .....ALT

DÉCOLLAGE NORMAL

- Volets.....**1° cran**
- Régime mini pleins gaz .....**> 2.200 t/mn**
- Vr, rotation, suivant la masse .....**54 kt - 100 km/h**
- Vitesse monté initiale .....**70 kt - 130 km/h**

après franchissement des obstacles

- Vi .....**81 kt - 150 km/h**
- Volets.....**0°**
- Instruments moteurs.....**vérifiés**

DÉCOLLAGE À PERFORMANCE MAXIMALE

- Volets.....**1° cran**
- Freins.....**serrés**
- Régime mini pleins gaz .....**2.200 t/mn**
- Mélange.....**riche**
  (ou appauvri si altitude >3.000 ft)
- Vr, rotation, suivant la masse .....**54 kt - 100km/h**
- Vitesse monté initiale .....**70 kt - 130 km/h**

après franchissement des obstacles

- Vi .....**70 kt - 130 km/h**
- Volets.....**0°**

CHECK LIST APRÈS DÉCOLLAGE

VOLETS .....RENTRÉS
VITESSE.....92 OU 76 KT
INSTRUMENTS.....VÉRIFIÉS

ACTIONS 1.000 ft SOL

- Altimètre .....**réglé**
- Pompe .....**OFF**
- Phares .....**éteints/à convenance**

(Seul le manuel de vol fait foi, éventuellement complété par le manuel des procédures opérationnelles)

ACTIONS CROISIÈRE [PICRATE]

- **P**uissance de croisière .....**affichée** (1.800 - 2.700 t/mn)
- **I**nstruments moteur .....**vérifiés**
- **C**ap.....**annoncé**
- **R**ecalage directionnel.....**effectué**
- **A**ltitude de croisière.....**stabilisée**
- **T**empératures .....**vérifiées**
- **E**ssence.....**vérifiée**
- **E**stimée.....**calculée**

AVANT DESCENTE [MEGAR]

- **M**élange.....**riche**
- **E**ssence.....**vérifiée**
- **G**yro.....**recalé**
- **A**ltimètre .....**Réglé**
- **R**échauffage carburateur.....**à la demande**
- Briefing arrivée .....**effectué**

PENDANT LA DESCENTE

- Paramètres moteur.....**ajustés**
  (éviter un ralenti prolongé)

PRÉPARATION À UN CHANGEMENT DE TRAJECTOIRE DANS LE PLAN VERTICAL

M .....MÉLANGE
E.....ESSENCE
G.....GYRO RECALÉ
A.....ALTITUDE
R.....RÉCHAUF CARBU

CHANGEMENT DE TRAJECTOIRE DANS LE PLAN VERTICAL

P .....PRÉPARATION
A.....ACTION
S.....STABILISATION
C .....CONTRÔLE

(Seul le manuel de vol fait foi, éventuellement complété par le manuel des procédures opérationnelles)

APPROCHE

- Réchauffage carburateur.....**à la demande**
- Pompe .....**ON**
- Vitesse.....**arc blanc**
- Volets.....**1er cran**
- Vitesse.....**81kt - 150km/h**
- Phares .....**ON**
- Freins.....**essayés**

CHECK LIST APPROCHE

ALTIMÈTRE.....RÉGLÉ
DIRECTIONNEL.....VÉRIFIÉ
POMPE CARBURANT.....ON
RÉCHAUF. CARBU.....À LA DEMANDE

FINALE

- Réchauffage Carburateur.....**fermé**
- Volets.....**2ème cran**
- Vitesse.....**68 kt - 125 km/h**
- Trim.....**réglé**

CHECK LIST AVANT ATTERRISSAGE

VOLETS .....2ème CRAN
POMPE.....MARCHE

APPROCHE INTERROMPUE (API)

- Assiette d'API .....**affichée**
- Puissance de décollage .....**appliquée**
- Réchauffage carburateur.....**poussée**
- Volets vers 1er cran .....**à Vi > 67kt-125km/h**
- Volets vers 0° .....**à Vi > 78kt-145km/h**

(Seul le manuel de vol fait foi, éventuellement complété par le manuel des procédures opérationnelles)

APRÈS ATTERRISSAGE

- Volets.....**rentrés**
- Réchauffage carburateur.....**poussé**
- Compensateur .....**neutre**
- Pompe .....**OFF**
- Transpondeur, instr navigation .....**OFF**

CHECK LIST APRÈS ATTERRISSAGE

VOLETS .....RENTRÉS
RÉCHAUF. CARBU.....POUSSÉE
MOYENS RADIO INUTILES .....OFF
PHARE ATTERRISSAGE .....OFF
POMPE CARBURANT.....OFF

ARRÊT MOTEUR

- Frein parc .....**serré**
- Radio/radionav .....**OFF**
- Régime moteur.....**plein ralenti**
- Contacts magnétos .....**essai coupure**
- Régime .....**1.000 t/mn**
- Mélange.....**étouffoir tiré**
- Clef de contact .....**enlevée**
- Anti-collision .....**OFF**
- Batterie, alternateur.....**OFF**
- Volets.....**sortis**

CHECK LIST AU PARKING

FREIN DE PARC.....SERRÉ
MÉLANGE.....ÉTOUFFOIR
CLEF DE CONTACT.....ENLEVÉE
BATTERIE .....OFF

PARCAGE

- Cales de roue .....**placées**
- Volets.....**0°**
- Avion (si nécessaire) .....**amarrer**

(Seul le manuel de vol fait foi, éventuellement complété par le manuel des procédures opérationnelles)

Do List & Check List

Procédures d'Urgence

DR400 - 180
F-GTPX

RAPPEL : SEUL FAIT FOI LE MANUEL DE VOL, ÉVENTUELLEMENT COMPLÉTÉ DU MANUEL DE PROCÉDURES OPÉRATIONNELLES.

V 1.2 - 06/06/2008

INCIDENTS SUR MOTEUR

PENDANT LE ROULAGE AU DÉCOLLAGE

1. Manette des gaz .....**réduit**
2. Freins .....**énergique**
3. Mélange .....**étouffoir**
4. Robinet essence .....**fermer**
5. Magnétos .....**OFF**
6. Batterie, Alternateur .....**OFF**

PANNE MOTEUR IMMÉDIATEMENT APRÈS LE DÉCOLLAGE

1. Vitesse .....**78 kt - 145 km/h**
2. Mélange .....**étouffoir**
3. Robinet essence .....**fermer**
4. Magnétos .....**OFF**
5. Volets .....**à la demande**
6. Batterie, alternateur .....**OFF**

IMPORTANT : Atterrir droit devant, en ne faisant que des petits changements de cap pour éviter les obstacles. Ne jamais tenter de faire demi-tour vers la piste car l'altitude après le décollage ne le permet généralement pas

PANNE MOTEUR EN VOL

1. Vitesse de plané .....**81 kt - 150 km/h**
2. Robinet essence .....**ouvert**
3. Pompe éléctrique .....**ON**
4. Mélange .....**Riche**
5. Manette des gaz .....**1/4 de course**
6. Magnétos .....**BOTH**
6. Démarreur, si hélice arrêtée .....**embrayé**

(Seul le manuel de vol fait foi, éventuellement complété par le manuel des procédures opérationnelles)

ATTERRISSAGES FORCÉS

ATTERRISSAGE FORCÉ DE PRÉCAUTION. MOTEUR EN MARCHE

1. Zone atterrissable .....**rechercher**
2. Message radio .....**effectuer**
3. Vitesse .....**81 kt - 150 km/h**
4. Volets .....**1er cran**
5. Survol et reconnaissance de la zone d'atterrissage choisie
6. Harnais.....**contrôler**
7. Volets (en finale) .....**2me cran**
8. Vitesse .....**67 kt - 125 km/h**
9. Magnétos .....**OFF**
11. Contact général.....**OFF**
11. Atterrir.....**train principal d'abord à Vi minimale**
12. Frein .....**selon besoin**

ATTERRISSAGE FORCÉ. MOTEUR ARRÊTÉ

1. Vitesse, Volets rentrés .....**81 kt - 150 km/h**
2. Ceinture & harnais .....**serrés**
3. Pompe.....**OFF**
4. Mélange .....**étouffoir**
5. Manette des gaz .....**plein réduit**
6. Magnétos .....**OFF**
7. Essence .....**fermer**
8. Volets .....**à la demande**
9. Balise de détresse .....**ON, manuel**
10. Message de détresse .....**si possible**
11. Batterie, Alternateur .....**OFF**

CHECK LIST ATTERRISSAGE FORCÉ

Vi EN FINALE.....67 kt 125 km/h
RICHESSE.....ÉTOUFFOIR
ESSENCE.....FERMÉE
MAGNÉTOS .....OFF
VERRIÈRE.....DÉVERROUILLÉE
LUNETTES .....ENLEVÉES
VOLETS.....2ÈME CRAN
BATTERIE/ALTERNATEUR.....OFF
ATTERRIR QUEUE BASSE ET FREINER ÉNERGIQUEMENT

(Seul le manuel de vol fait foi, éventuellement complété par le manuel des procédures opérationnelles)

AMERRISSAGE FORCÉ.

1. Radio.....**signal détresse**
2. Objets lourds.....**fixer**
3. Volets .....**2me cran**
4. Ceinture et harnais .....**serrer**
5. Approche vent fort et mer forte .....**face au vent**
   Approche vent faible et houle forte.....**parallèle à la houle**
6. Amerrir .....**aile horizontale**
   taux descente mini
7. Verrière.....**ouvrir**
8. Harnais.....**dégrafer**
9. Avion .....**abandonner**
10. Canot et gilet de sauvetage .....**gonfler à l'extérieur de l'avion**

CHECK LIST PANNE MOTEUR EN VOL

Vi.....81 kt 150km/h
ORIENTER LA TRAJECTOIRE VERS UNE ZONE FAVORABLE
RECHERCHE DE LA PANNE [MEC]
[M]ÉLANGE .....RICHE
[M]AGNÉTOS .....BOTH
[E]SSENCE, RÉSERVOIR .....SÉLECTIONNÉ
RÉCHAUFFAGE [C]ARBU .....TIRÉ
CHOISIR UNE ZONE D'ATTERRISSAGE
MESSAGE DE DÉTRESSE.....EFFECTUÉ
TRANSPONDEUR.....7700
PTE OU PTU SUR LA ZONE
CHECK-LIST ATTERRISSAGE FORCÉ

CHOIX DU TERRAIN D'ATTERRISSAGE DE PRÉCAUTION

V .....VENT
E.....ÉTAT DE SURFACE(*)
R.....RELIEF
D.....DIMENSION DE SURFACE
O .....OBSTACLES

*1•chaumes-2•labours hersés-3•fourrages-4•céréales-5•labours non hersés-6•cultures hautes

(Seul le manuel de vol fait foi, éventuellement complété par le manuel des procédures opérationnelles)

INCENDIES

INCENDIE MOTEUR AU DÉMARRAGE AU SOL

1. Essence .....**fermer**
2. Pompe.....**OFF**
3. Manette des gaz .....**plein gaz**
4. Mélange .....**tirer, pauvre**
5. Magnétos .....**OFF**
6. Contact général.....**OFF**
7. Extincteur, avion ou de piste.....**actionner**

INCENDIE MOTEUR EN VOL

1. Robinet essence .....**fermer**
2. Manette des gaz .....**plein gaz**
3. Mélange .....**étouffoir**
4. Pompe.....**OFF**
5. Alternateur .....**OFF**
6. Chauffage cabine.....**OFF**
7. Vitesse .....**81 kt - 150 km/h**
8. Atterrir moteur arrêté

INCENDIE ÉLECTRIQUE DE CABINE EN VOL

1. Ventilation cabine.....**réduire**
2. Alternateur .....**OFF**
3. Batterie.....**OFF**
4. Fusible baterie .....**tiré**
5. Fusible alternateur .....**tiré**
6. Atterrir dans les meilleurs délais et rechercher les dommages.

CHECK LIST INCENDIE MOTEUR EN VOL

MÉLANGE.....ÉTOUFFOIR
ESSENCE.....OFF
POMPE.....OFF
BATTERIE, ALTERNATEUR.....OFF
CHAUFFAGE/VENTILATION.....FERMÉS
VITESSE.....81 kt
CHECK ATTERRISSAGE FORCÉ ...EFFECTUÉE

NE PAS REDÉMARRER LE MOTEUR

(Seul le manuel de vol fait foi, éventuellement complété par le manuel des procédures opérationnelles)

PERTE DE PUISSANCE - REGIME MOTEUR IRRÉGULIER

GIVRAGE CARBURATEUR

1. Réchauffage carburateur .....**ON**

Vérifier la perte puis la reprise du régime à un niveau supérieur à celui d'avant la manipulation

ENCRASSEMENT DES BOUGIES D'ALLUMAGE

1. Puissance moteur **75%**
2. Réglage de la mixture en fonction de la configuration du vol
3. Observer les températures culasse et échappement
4. Vérifier le fonctionnement correct du moteur après quelques minutes
5. Si le moteur tourne rond, poursuivre le vol
6. Si le moteur ne tourne pas rond, rejoindre l'aérodrome le plus proche.

PANNE DE MAGNÉTOS

1. Augmenter la richesse du mélange et observer le comportement du moteur
2. Choisir plusieurs réglages de puissance et observer le comportement du moteur
2. Mettre le contact sur "L" et observer le comportement du moteur - ratés d'allumage
4. Mettre le contact sur "R" et observer le comportement du moteur - ratés d'allumage
5. Sélectionner la "bonne" magnéto
6. Éviter une puissance moteur supérieure à 65% pour une longue durée.
7. Rejoindre l'aérodrome le plus proche.

PRESSION D'HUILE FAIBLE

1. Vérifier la température et pression d'huile
3. Dans le cas où la pression d'huile est trop faible (en dehors du secteur vert) et que la température d'huile est "normale" :

   - Atterrissage sur l'aérodrome le plus proche

   Si perte de pression d'huile totale et température monte :

   - réduire la puissance moteur au minimum
   - rechercher une zone d'interruption volontaire de vol
   - exécuter l'approche avec une puissance moteur réduite

(Seul le manuel de vol fait foi, éventuellement complété par le manuel des procédures opérationnelles)

GIVRAGE

PÉNÉTRATION INVOLONTAIRE DANS UNE ZONE DE GIVRAGE

1. Chauffe pitot.....**marche**
2. Faire demi-tour ou changer d'altitude pour retrouver des températures moins propices au givrage
3. Chauffage cabine.....**marche**
4. Régime moteur .....**augmenter**
   pour éviter le givrage des pales d'hélice
5. Réchauffage carburateur .....**chaud, tirer**
5. Mélange .....**réglé**
6. Déroutement .....**exécuté**
7. Volets .....**rentrés**
8. S'il y a une forte formation de glace sur le bord d'attaque de la voilure, il faut prévoir une vitesse de décrochage plus élevée.
9. Approche finale, volets rentrés .....**78 kt - 145 km/h**

DISFONCTIONNEMENT CIRCUIT ÉLECTRIQUE

CHARGE EXCESSIVE SUR L'AMPÈREMÈTRE

1. Alternateur .....**OFF**
2. Équipement de vol non essentiel...**OFF**
3. Déroutement .....**exécuté**

VOYANT D'ALARME DE CHARGE S'ALLUME EN VOL

1. Radio.....**OFF**
3. Batterie.....**OFF**
4. Alternateur .....**OFF**
5. Batterie.....**ON**
6. Alternateur .....**ON**
7. Disjoncteur alternateur.....**vérifié**
8. Voyant de sous-tension .....**vérifié**
9. Radio.....**ON**

Si le voyant se rallume

10. Alternateur .....**OFF**
11. Équipement de vol non essentiel...**OFF**
12. Déroutement .....**exécuté**

VRILLE

SORTIE DE VRILLE

1. Manette des gaz .....**ralenti**
2. Ailerons .....**neutre**
3. Palonnier.....**plein débattement au sens inverse de rotation**
4. Gouverne de profondeur.....**neutre**
5. Revenir progressivement à une assiette de vol horizontal

LA VRILLE VOLONTAIRE N'EST PAS AUTORISÉE SUR LE TYPE.

Devis de Masse

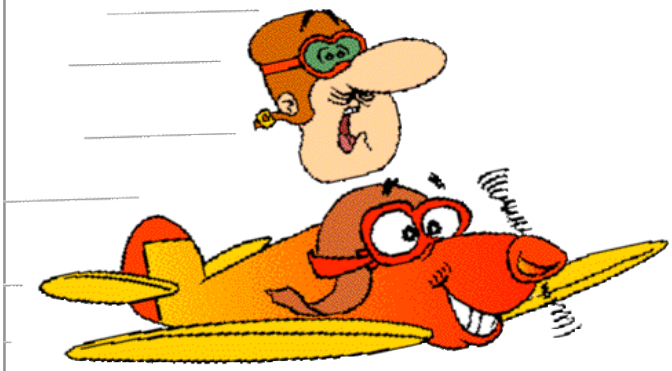

MÉMOS

GUIDE DE PHRASÉOLOGIE DE RADIOTÉLÉPHONIE

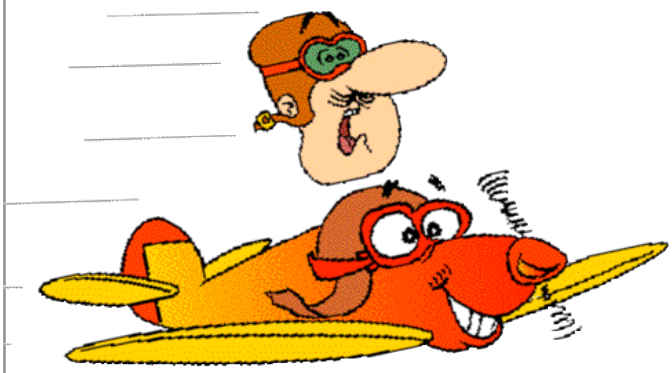

SOL - SOL

MESSAGE INITIAL

STATION APPELÉE	..... [SOL] / [TOUR] / [INFO]
IDENTITÉ	DE F-GTPX [BONJOUR] / [BONSOIR]

MESSAGE À TRANSMETTRE

STATION APPELÉE	..... [SOL] / [TOUR] / [INFO]
IDENTITÉ	UN DR480 F-GTPX, [X] PERSONNES À BORD
POSITION	AU PARKING [HANGAR] / [NOM PLACE] DEVANT L'ESSENCE DEVANT LE CLUB HOUSE
INFORMATION EVT	INFO [A/B/...] REÇUE TRANSPONDEUR SUR [STBY] / [7000]
INTENTION	➠ SI AD CONTRÔLÉ OU AFIS : LES CONSIGNES DE ROULAGE POUR : • DES TOURS DE PISTE • UN VOL LOCAL SECTEUR ..... • UN VOL À DESTINATION DE ..... **PUIS SUIVRE LES CONSIGNES DU CONTRÔLE.** ➠ SI AD AFIS JE ROULE VERS LE POINT D'ARRÊT PISTE [...] **PUIS SUITE SELON AD EN AFIS** ➠ SI AD AUTO-INFO JE ROULE VERS LE POINT D'ARRÊT EN VUE : • DE TOURS DE PISTE • UN VOL LOCAL SECTEUR ..... • UN VOL À DESTINATION DE .....

AU POINT D'ARRÊT, AD AFIS

IDENTITÉ	F-PX AU POINT D'ARRÊT, PRÊT AU DÉCOLLAGE. **SELON LES INDICATIONS DE TRAFIC FOURNIES PAR L'AGENT AFIS, PROCÉDER AU DÉCOLLAGE ET ANNONCER** JE M'ALIGNE ET JE DÉCOLLE PISTE [...] F-PX

AU POINT D'ARRÊT, AD AUTO-INFO

STATION APPELÉE	..... DE F-PX
INTENTION	AU POINT D'ARRÊT; ALIGNEMENT ET DÉCOLLAGE IMMÉDIAT PISTE {...] SELON LA CONFIGURATION DE L'AD, LE MESSAGE PEUT ÊTRE ADAPTÉ SELON : AU POINT D'ARRÊT, JE PÉNÈTRE ET REMONTE LA PISTE EN VUE D'UN DÉCOLLAGE PISTE [...]

AIR - SOL

MESSAGE INITIAL

STATION APPELÉE	..... [SOL] / [TOUR] / [INFO]
IDENTITÉ	DE F-GTPX [BONJOUR] / [BONSOIR]

MESSAGE À TRANSMETTRE

STATION APPELÉE	..... [TOUR] / [APPROCHE] / [INFO]
IDENTITÉ	UN DR480 F-GTPX, [X] PERSONNES À BORD EN PROVENANCE DE ... À DESTINATION DE ...
INFORMATION EVT	INFO [A/B/...] REÇUE TRANSPONDEUR SUR [STBY] / [7000]
POSITION	ACTUELLEMENT : TRAVERS .....À .....FT [QNH/QFE] VERTICALE.....À .....FT [QNH/QFE] SECTEUR.....À .....FT [QNH/QFE] ESTIMÉE DE .....À .....FT [QNH/QFE]
INTENTIONS	POUR : UN COMPLET DES TOURS DE PISTE VERTICALE .....PUIS DÉPART SUR ..... TRANSIT SECTEUR PUIS SUIVRE LES INSTRUCTIONS DU CONTRÔLE. ➠ SI AD AFIS OU AUTO-INFO **S'INTÉGRER DANS LE TRAFIC SELON LES INFORMATIONS FOURNIES** ET SES INTENTIONS

IL EST CONSEILLÉ DE VEILLER LA FRÉQUENCE CHOISIE QUELQUES INSTANTS AVANT LE PREMIER CONTACT.

PAGE SANS

TEXTE

DIVERS

QUELQUES AIDES
(À UTILISER AVEC PRÉCAUTION…)

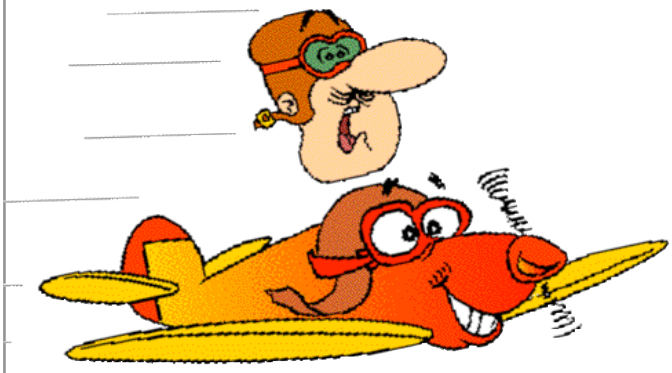

PTL/PTE/PTU : PRISE DE REPÈRES 1AP ET 2AP

BUT : IDENTIFIER SUR L'AVION LES POINTS DE REPÈRE DES ANGLES DE PLANÉ ET AINSI OPTIMISER UN RETOUR AU SOL EN CAS D'ATTERRISSAGE FORCÉ.

1AP ET 2AP GAUCHE ET DROIT

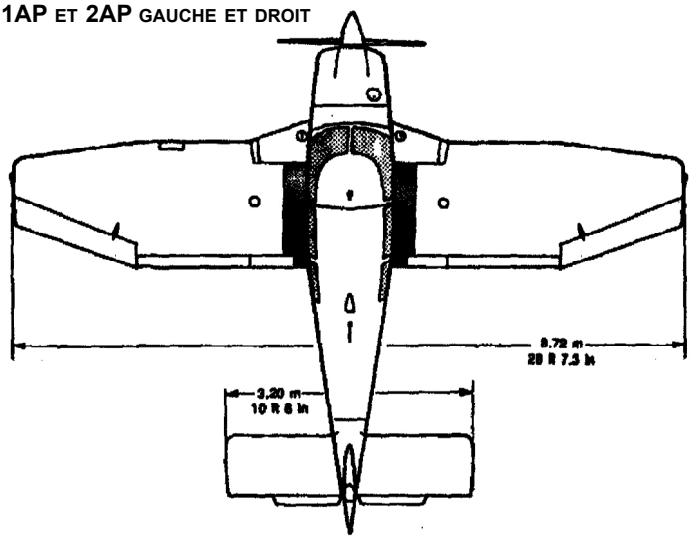

1AP ET 2AP AVANT

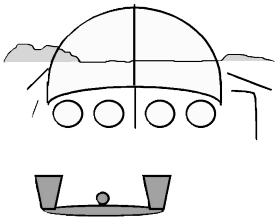

ATTENTION : NE PAS OUBLIER D'ESTIMER LE VENT AU SOL. SANS MOTEUR, IL EST POSSIBLE DE FAIRE PLUS COURT MAIS PAS PLUS LONG…

RAPPEL : UNE BONNE APPLICATION DE LA MÉTHODE PERMET AISÉMENT DE 'FAIRE' LES TERRAINS SOUS 2AP

MÉTHODE :

- ➟ INDIQUER SUR LA MAQUETTE LES POINTS DE REPÈRE SELON LE PLAN D'ACTION DE LA PAGE SUIVANTE
- ➟ EXÉCUTER LE CIRCUIT (PTL/PTE/PTU) EN SE RACCORDANT À LA SÉQUENCE DÉCRITE ICI :

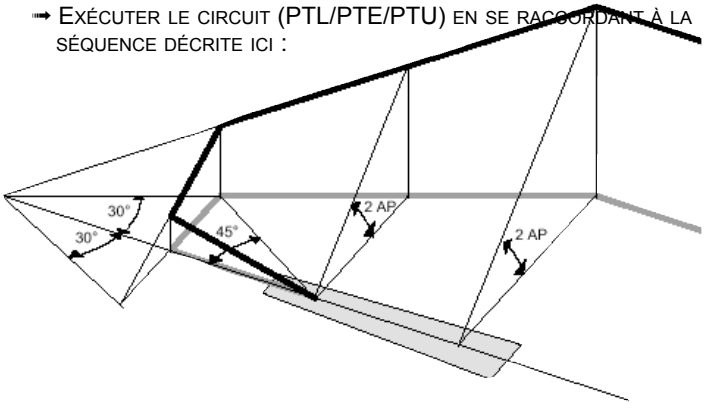

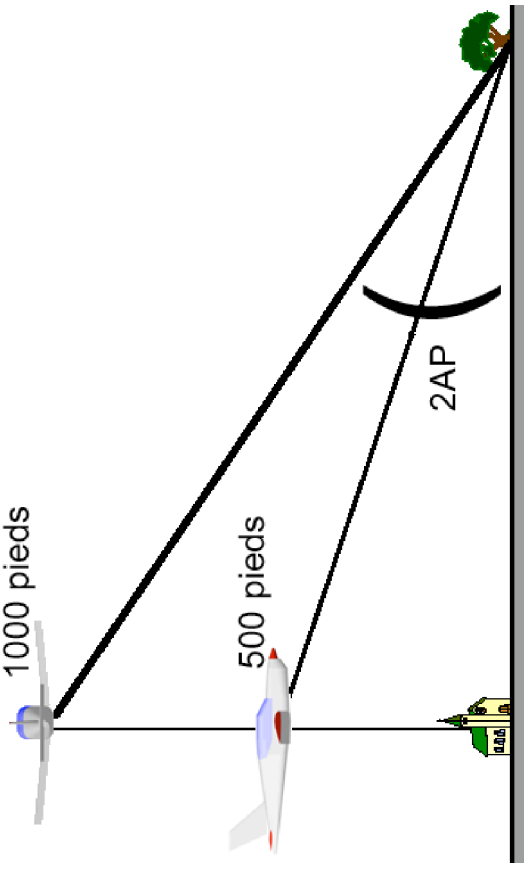

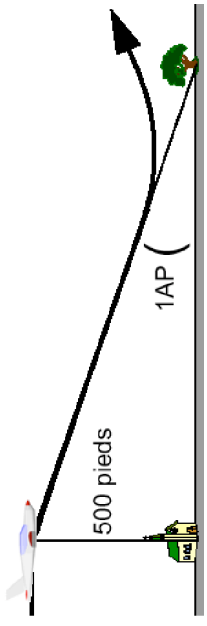

MÉTHODE :

À 500 FT :
➡ À LA Vi DE MEILLEUR PLANÉ (F-PX : 81KT - 150KM/H), ARRIVER VERTICAL UN POINT DE REPÈRE CARACTÉRISTIQUE, TOUT RÉDUIT, DÉTERMINER LE POINT D'ABOUTISSEMENT
➡ PUIS REPÉRER 1 AP AVANT, 1 AP GAUCHE, 1AP DROITE

À 1000 FT :
➡ 2 AP AVANT, 2 AP ARRIÈRE, 2 AP GAUCHE, 2 AP DROITE

DIAGRAMME DE MOLLIER

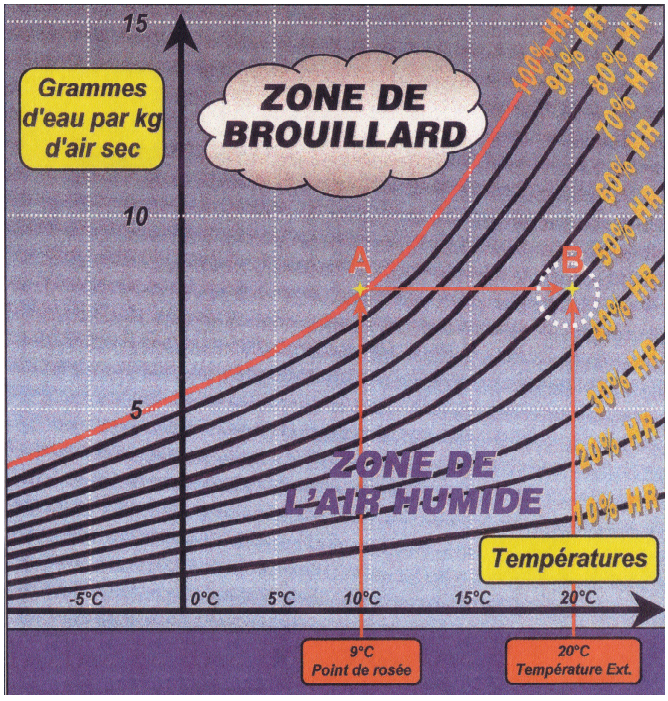

LE DIAGRAMME DE MOLLIER PERMET DE DÉTERMINER SI L'USAGE DU RÉCHAUFFAGE CARBURATEUR PEUT S'AVÉRER UTILE.

SI SA LECTURE DONNE UNE HR (HUMIDITÉ RELATIVE) SUPÉRIEURE À 50%, ON EST DANS CE CAS.

ATTENTION : IL Y A DES CAS OÙ UN DIAGRAMME, MÊME CORRECTEMENT INTERPRÉTÉ N'EMPÊCHERA PAS LE CARBURATEUR DE GIVRER...

MÉTHODE :

- ➡ TRACER LES VERTICALES AUX POINTS A ET B SELON LES CONDITIONS OBSERVÉES (STATION MTO, ATIS, ETC)
- ➡ LIRE L'INTERSECTION AB SUR LA COURBE D'HUMIDITÉ RELATIVE : LE POURCENTAGE EST AINSI OBTENU

Moyens de radionavigation à proximité de LFSP

EMETTEURS	VOR	FREQUENCES	RADIAL LFSP	IDENTIFICATION		
DIJON(d)	DJL	111.45	115°/55NM	-••	•---	•-••
LUXEUIL	LUL	117.10	180°/54NM	•-••	••-	•-••
ROLAMPONT(d)	RLP	117.30	144°/74NM	•-•	•-••	•--•
AUTUN(d)	ATN	114.90	084°/85NM	•-	-	-•
St PREX(d)	SPR	113.90	350°/27NM	•••	•--•	•-•
Fribourg(d)	FRI	110.85	282°/38NM	••-•	•-•	••

STATIONS GONIO	FREQUENCES
BALE GONIO	118.30 – 119.35
DIJON GONIO	118.325 - 121.50 - 122.10 - 129.025
DOLE GONIO	119.40
GENEVE GONIO	118.70 - 119.70
GRENOBLE GONIO	119.30 -120.40
St EX. GONIO	127.575 - 120.45 -119.25
St YAN GONIO	123.40

AIDES OU URGENCES		
DETRESSE	**121.50**	
GENEVE INFO	**126.35**	
REIMS INFO	**124.10**	
LUXEUIL APPROCHE	**129.925**	**(MILITAIRE)**
COLMAR APPROCHE	**118.95**	**(MILITAIRE)**
RIESLING RADAR	**119.70**	**(Fréquence de veille militaire)**

Attention : Il est obligatoire de vérifier l'ensemble de ces fréquences avant chaque vol (*dernière révision : décembre 2006*)

Composante de vent traversier

Rappel : pour le DR400 -180 , la composante démontrée aux essais en vol est de 22kt 40 km/h)

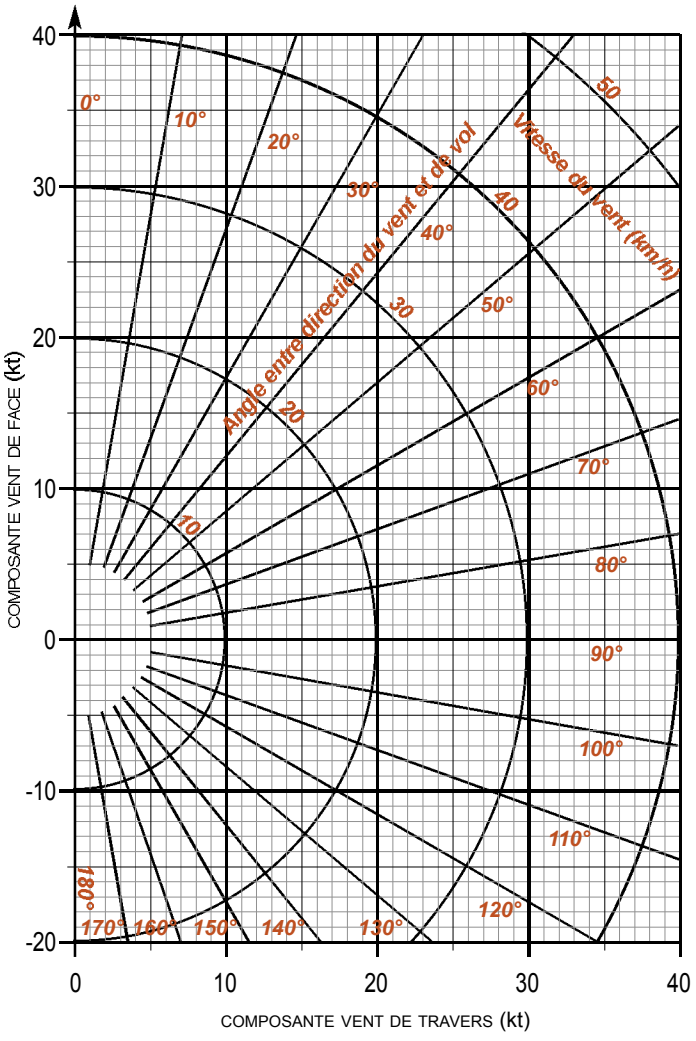

Exemple :

Vitesse du vent	20 kt
Angle entre direction du vent et cap de l'avion	50°
➠ Composante vent de face	13 kt
➠ Composante vent de travers	15 kt

Petite Check-List Passager...

Généralités :
- comment on monte dans l'avion
- comment on règle son siège
- comment on attache sa ceinture, on la règle et on la détache
- comment on ferme la verrière/porte, et comment on l'ouvre
- pieds et mains en retraits
- explication succincte des principaux instruments et commandes de vol
- ne pas toucher à tout ce qui est rouge
- expliquer que les deux dernières lettres d'immat sont l'indicatif de l'avion sur lequel on va voler, et demander de ne pas couper la radio lorsqu'elles sont prononcées
- expliquer que pendant les phases de décollage et d'atterrissage,il est prudent de "ne pas parler au conducteur"
- expliquer le vol qu'on va faire sur une carte, l'altitude en mètres, etc.

Sécurité :
- Rien par terre pour les palonniers
- Si le siège lâche, ne pas s'accrocher au manche
- Comment s'ouvre la porte
- Ordre de sortie en cas d'urgence
- En cas d'urgence toujours sortir en arrière de l'avion.
- Dire ou se trouve l'ELT et quel bouton appuyer.

Plus les conseils habituels :
- si on est malade, le dire tôt
- se découaquer les oreilles à la descente
- ne pas regarder la carte plus de 10 secondes pour ne pas être malade

prévenir chaque fois qu'une manoeuvre est effectuée : mise en virage montée, descente, etc.

il n'y a rien de pire que de " subir " en trois dimensions pour un passager néophyte.
le tenir au courant de tout ce qui se passe, c'est diminuer de 70% son stress et donc, augmenter de 70% son plaisir

À la fin du vol, attendre que le CdB invite les passager à descendre de l'avion.

Demander à ce qu'on signale tout ce qui vole et est visible en l'air, même si c'est un sac plastique ou un oiseau. Histoire de profiter de la paire d'yeux supplémentaires.

Documents de Bord

Documents DE BASE

- Certificat d'immatriculation
- Certificat de navigabilité (CDN) *valide*
- Certificat de limitation des nuisances
- Licence de station d'aéronef *valide*
- Fiche de pesée
- Manuel de vol ou d'exploitation[1]
- Licence pilote *valide*

Documents RELATIF À CHAQUE VOL

- Documentation pour la route prévue[1]
  - ➠ Cartes d'aérodrome
  - ➠ Cartes en route
  - ➠ Dossier météo
  - ➠ Notam en route
  - ➠ Notam d'aérodrome
  - ➠ Notam d'activation des zones de vol à basse altitude
  - ➠ Sup AIP
  - ➠ Procédures et signaux visuels d'interception
  - ➠ etc
  - ➠ Journal de navigation
- Devis de masse et centrage
- Carnet de route (*ou document équivalent*)
- Attestation d'assurance
- Plan de vol[1] (*si déposé*)

(1)En vol local (c.a.d. si il n'y a pas d'atterrissage ou de toucher prévu ailleurs que sur l'aérodrome de départ) la règlementation permet de se dispenser de l'em - port de certains documents. Mais la liste ci dessus est valable pour tous les vols...

Instruments de Bord fonctionnels

Tours de piste/Vol Local
- Anémomètre
- Indicateur de dérapage
- Altimètre
- Compas magnétique
- Montre (heures et minutes)

Voyage
- Ci-dessus plus
- Émetteur-récepteur VHF
- Transpodeur homolgué en accord avec la classe d'espace traversé

VFR On Top/Survol de l'eau
- Liste Tour de PIste plus
- VOR, ADF ou GPS homologué classe A,B,C

VFR Nuit
- Lsite Tour de Piste et VFR On Top plus
- Altimètre sensible et ajustable, d'une graduation de 1000ft par tour, gradué en hPa
- Variomètre
- Horizon artifciel
- Deuxième horizon artificiel ou un indicateur gyroscopique indépendant de taux de virage et de dérapage
- Conservateur de cap
- lampe électrique autonome
- jeu de fusibles
- Anti col et Feu de nav
- Phare d'atterrissage
- Éclairage tableau de bord
- Température extérieure

Bertrand Marbach
✆mobile 06 87 48 64 93

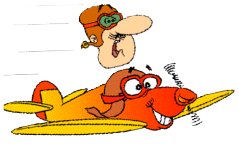

FI(A) L00189363
Instructeur à Pontarlier
✆ Aéroclub 03 81 39 09 70

24, aux grands champs
25160 MALBUISSON
✆fixe 06 42 01 34 28
Courriel
bertrand.marbach@oumpahpah.fr

Commentaires

Glisser les onglets de couleur dans leur logement à l'aide d'un fil électrique rigide ou d'une aiguille à tricoter fine.
On peut se procurer le cahier 18 pages notamment par internet auprès de www.boutique.aero ou au 05 34 605 604

Un pilote doit aussi pouvoir se consacrer à un peu de travail manuel...

Merci de respecter l'ordre des feuilles dans le livret... et de me signaler toute imperfection afin que je la corrige dans les plus brefs délais !

Il est entendu que cette check list est à usage pédagogique et ne saurait être utilisée en dehors des consignes d'un instructeur.

Bons vols !
Bertrand Marbach